АО «АЗ «УРАЛ»
456304, Россия,
Челябинская область, г. Миасс,
пр. Автозаводцев, д. 1.
Тел.: +7 (3513) 55-16-40,
факс: +7 (3513) 55-16-37
gdural@uralaz.ru,
www.gazgroup.ru

Конструктивные изменения автомобилей «Урал», внедренные в 2014-2015 г.

(выпуск 15)

© АО «АЗ «УРАЛ», 2016
Перепечатка, размножение или перевод, как в полном, так и частичном виде, не разрешается без письменного разрешения АО «АЗ «УРАЛ»

Миасс-2016

Настоящий сборник подготовлен Управлением послепродажного обслуживания Дирекции по продажам АО «АЗ «УРАЛ» для сервисных центров и торговых организаций на основе информационных бюллетеней о конструктивных изменениях автомобилей «Урал» в 2014-2015 году, разработанных Инженерно-конструкторским центром и размещенных на сайте www.uralaz.ru, в разделе «Сервис и запчасти»

Замечания и предложения о содержании данного выпуска конструктивных изменений просим направлять по адресу:

456300, г. Миасс, Челябинской области, пр-т Автозаводцев, 1, АО «АЗ «УРАЛ»,
E-mail: TulenkovPI@gaz.ru

Контактная информация:

тел: (3513) 55-37-00, 29-41-88, факс: 55-09-39

Содержание

1.	Информационный бюллетень № 306 «Введение в тормозную систему камеры тормозной тип «24» с боковым выводом	4
2.	Информационный бюллетень № 323 «Введение ключа с цилиндром производства ООО «Автоарматура» (г. С-Петербург)»	6
3.	Информационный бюллетень № 325 «Замена уплотнителей опускного стекла»	8
4.	Информационный бюллетень № 331 «Замена электропневмоклапанов КЭМ 10Д на блоки в управлении агрегатами трансмиссии»	10
5.	Информационный бюллетень № 333 «Замена поперечины буксирного прибора»	16
6.	Информационный бюллетень № 336 «Введение на а/м и шасси с двигателем 65654 модернизированной раздаточной коробки»	19
7.	Информационный бюллетень № 342 «О внедрении системы герметизации на автомобилях Урал-63704»	23
8.	Информационный бюллетень № 345 «Применение в тормозной системе автомобилей 5323 четырехконтурного защитного клапана взамен трехконтурного и одинарного защитного клапана»	28
9.	Информационный бюллетень № 357 «Новая модификация педального механизма на автомобилях Урал-М бескапотного исполнения с КП ЯМЗ»	31
10.	Информационный бюллетень № 358 «Замена в приводе стояночной тормозной системы гибких шлангов на полиамидные трубопроводы»	34
11.	Информационный бюллетень № 359 «Об изменении переднего карданного вала привода лебедки автомобилей Урал-4320-31»	43
12.	Информационный бюллетень № 360 «Применение на а/м и шасси с двигателем ЯМЗ-53642.10 КП ЯМЗ-1105 вместо КП ZF 9S1310TO»	45
13.	Информационный бюллетень № 362 «Модернизация стояночной тормозной системы»	48
14.	Информационный бюллетень № 363 «Модернизация рабочей тормозной системы автомобиля с колесной формулой 4х4 с пневмотормозами»	85
15.	Информационный бюллетень № 364 «Замена энергоаккумуляторов на тормозные камеры»	93
16.	Информационный бюллетень № 367 «Замена сварных лонжеронов рам на цельные для автомобилей Урал 532362 и его модификаций»	96
17.	Информационный бюллетень № 368 «Замена сварных лонжеронов рамы на цельные на автомобилях 532301, 542301 и их модификациях»	99
18.	Информационный бюллетень № 369 «Об изменении кронштейна баллона на автомобилях Урал-4320-80М»	102
19.	Информационный бюллетень № 370 «О замене электропневмоклапанов со штырьевым электрическим подключением на байонетное в управлении агрегатами трансмиссии на автомобилях Урал с колесной формулой 8х8»	105
20.	Информационный бюллетень № 371 «Установка системы питания воздухом а/м 6370 с КП FAST Gear (Китай)»	114
21.	Информационный бюллетень № 372 «Установка альтернативной коробки передач 16JS200TA производства Fast Geer (Китай) на автомобилях Урал-6370»	118

22.	Информационный бюллетень № 373 «Установка привода альтернативной коробки передач 16JS200TA производства Fast Geer (Китай) на автомобилях Урал-6370»	121
23.	Информационный бюллетень № 374 «Силовой агрегат а/м 6370 с КП FAST Gear (Китай)»	125
24.	Информационный бюллетень № 375 «Автомобили Урал-6370К с коробкой передач Fast Geer 16JS200TA в составе силового агрегата»	127
25.	Информационный бюллетень № 376 «Об изменении установки пневмоуправления агрегатами трансмиссии с КП Fast Geer 16JS200TA на автомобилях Урал-6370»	129
26.	Информационный бюллетень № 377 «Замена привода тормозов а/м 6370 с трехконтурного привода на двухконтурный»	166
27.	Информационный бюллетень № 378 «Применение двухконтурного привода рабочей тормозной системы на а/м 6370»	168
28.	Информационный бюллетень № 379 «О применение дистанционного кольца в установке колес на автомобилях Урал-63704В»	170
29.	Информационный бюллетень № 381 «Замена трубопроводов тормозной системы на автомобилях Урал-6370» и мод.	173
30.	Информационный бюллетень № 386 « Альтернативные изделия телескопических тяг в установке управления коробкой передач на кабине автомобилей Урал бескапотной компановки»	175
31.	Информационный бюллетень № 388 «Изменение установки регулятора тормозных сил автомобиля с колесной формулой 4х4 без АБС»	177
32.	Информационный бюллетень № 389 «Применение электронного спидометра ПА8160-6 вместо спидометра ПА8046-4П на автомобилях Урал»	183
33.	Информационный бюллетень № 392 «Измененная установка фиксирующей шпонки в передней подвеске автомобилей Урал-532301»	184
34.	Информационный бюллетень № 394 «Модернизация тормозной системы автомобиле Урал-NEXT (введение гибкого шланга между компрессором и трубкой компрессора)»	187
35.	Информационный бюллетень № 401 «Изменение укладки трубопроводов топливной системы на автомобиле 5323 и его модификациях»	191
36.	Информационный бюллетень № 402 «Изменение направления открывания крышки заливной горловины на автомобиле Урал 532362»	196
37.	Информационный бюллетень № 405 «Замена болта крепления кронштейнов верхних реактивных штанг»	199

1. Информационный бюллетень № 306

Введение эксплуатационных улучшений

С июля 2013 г. на автомобилях Урал-6370 и модификациях с кабиной «Р», в тормозную систему вводится изделие 661-3519210-85 Камера тормозная тип «24» с боковым выводом.

Изменена с номера изделия (шасси автомобиля)	III кв.-2013г.	Урал-6370 и модификации	Дата внедрения РГТ с 31.10.2013	Номер РГТ 3591 от 8.10.2013 на внедрения	№ 306 2013г.

Наименование агрегата и детали	№ детали до изменения	Кол	№ детали после изменения	Кол	Взаимо-заменяемость
Установка тормозной камеры 6370-3519180 Камера тормозная	661-3519210-45	1	661-3519180	1	Сохраняется

Описание изменения		Введение эксплуатационных улучшений	Всего листов	2
Подпись			Лист	
				2

2. Информационный бюллетень №323

Введение ключа с цилиндром производства ООО «Автоарматура»г. Санкт-Петербург для автомобилей Урал-4320-10, -31,-41, -61, -71; 5557-10, -31,-41,-61,-71; 43206, -41,-61,-71 и их модификаций.

Вводится ключ с цилиндром производства ООО «Автоарматура» г. Санкт-Петербург.

Автомобили Урал в исполнении НХ комплектуются двумя ключами серии в соответствии с таблицей серий.

Автомобили Урал в исполнении МО комплектуются двумя ключами одной серии.

Изменена с номера изделия	2013г.	Урал-4320-10;-31;-41;-61;-71 Урал-5557-10;-31;-41;-61;-71 Урал-43206;-41;-61;-71 и модификации в исполнении НХ и МО	Дата внедрения РГТ с 01.10.2014	Номер РГТ 3269 от 22.09.2014 на внедрения	№323 2013г

Наименование агрегата и детали	№ детали до изменения	Кол	№ детали после изменения	Кол	Взаимо-заменяемость
4320Ф-6100006/007 432001-6100006-10/007-10 55571Д-6100006/007 Установка арматуры и стекол двери	377-6105150-02 Ручка двери наружная левая	1	4320Ф-6105150-02 Ручка двери наружная левая (в исполнении НХ) 4320Ф-6105150 Ручка двери наружная левая (в исполнении МО)	1	сохраняется

Описание изменения	Автомобили Урал в исполнении НХ комплектуются двумя ключами серии в соответствии с таблицей серий. В исполнении МО автомобили Урал комплектуются двумя ключами одной серии.	Всего листов	2	
Подпись		Лист	2	

3. Информационный бюллетень № 325

Замена уплотнителя опускного стекла

С декабря 2013 года на автомобилях Урал -4320-10; -31, -41, -61, -71; Урал-5557-10;-31,-41,-61,-71 и Урал - 43206 -41; -61 и их модификации меняются уплотнители опускного стекла.

Изменена с номера изделия (шасси автомобиля)	2013 г.	Урал-4320-10;-31,-41,-61,-71 Урал-5557-10;-31,-41,-61,-71 Урал-43206-41;-61и модификации	Дата внедрения РГТ с 1.12.2013	Номер РГТ 4373 от 26.11.2013 на внедрения	№ 325 2013г.

Наименование агрегата и детали	№ детали до изменения	Кол.	№ детали после изменения	Кол.	Взаимо-заменяемость
- 6100006/007 Установка арматуры и стёкол двери	- - 377-6103286 Уплотнитель опускного стекла двери нижний	- - 1	4320Ф-6103294 Установка уплотнителей опускного стекла 4320Ф-6103295 Уплотнитель опускного стекла 4320Ф-6103296 Уплотнитель опускного стекла нижний	1 1 1	Сохраняется в комплекте

Описание изменения		Замена уплотнителей опускного стекла	Всего листов	2
Подпись			Лист	2

4. Информационный бюллетень № 331

Замена электропневмоклапанов КЭМ 10Д на блоки в управлении агрегатами трансмиссии

В связи с планом-графиком мероприятий по снижению затрат в управлении агрегатами трансмиссии заменяются электропневмоклапаны КЭМ 10Д на блоки БЭК в автомобилях: Урал-4320 и модификации; Урал-55571 и модификации; Урал-43206 и Урал-4320-31 и модификации; Урал-55571-30 и модификации; Урал-4320-30 и модификации.

Таблица1

Номер изделия (шасси автомобиля), выпущенного с изменением	Дата выпуска, с которой начался выпуск измененного изделия	Модель автомобилей, на которые распространяется данное изменение	Дата внедрения С 01.04.15	Номер РГТ на внедрение 331 от 16.02.15	ИБ № 331 2013 г.
	I кв. 2014г.	Автомобили: Урал-4320 и мод.; Урал-55571 и мод.; Урал-43206 и Урал-4320-31 и мод.; Урал-55571-30 и мод.; Урал-4320-30 и мод.			

Таблица 2

Наименование агрегата и детали	№ детали до изменения	Количество	№ детали после изменения	Количество	Условия взаимозаменяемости
Установка пневмоуправления РК, ДОМ, КОМ на шасси. Клапан электромагнитный Тройник ввертный Трубка воздуховодная Шпилька Втулка проставочная Втулка проставочная	 КЭМ 10Д 339690-П 4320П2-1803320 4320ЯХ-1803480 4320ЯХ-1803273 4320ЯХ-1803474	 6 5 5 2 2 2	 БЭК 37.006-01 - - - - -	 1 - - - - -	Не сохраняется

Замена электропневмоклапанов КЭМ 10Д на блоки в управлении агрегатами трансмиссии.	Лист Всего листов	2
		6

Наименование агрегата и детали	№ детали до изменения	Количество	№ детали после изменения	Количество	Условия взаимозаменяемости
Установка пневмоуправления РК на шасси.					Не сохраняется
Клапан электромагнитный	КЭМ 10Д	4	БЭК 37.004-05	1	
Тройник ввертный	339690-П	3	-	-	
Трубка воздуховодная	4320П2-1803320	3	-	-	
Шпилька	4320ЯХ-1803480	2	-	-	
Втулка проставочная	4320ЯХ-1803273	4	-	-	
Установка пневмоуправления РК, ДОМ на шасси.					
Клапан электромагнитный	КЭМ 10Д	5	БЭК 37.005-01	1	
Тройник ввертный	339690-П	4	-	-	
Трубка воздуховодная	4320П2-1803320	4	-	-	
Шпилька	4320ЯХ-1803480	2	-	-	
Втулка проставочная	4320П2-1803272	4	-	-	
Втулка проставочная	4320ЯХ-1803273	4	-	-	

Замена электропневмоклапанов КЭМ 10Д на блоки в управлении агрегатами трансмиссии.	Лист	3
	Всего листов	6

Наименование агрегата и детали	№ детали до изменения	Количество	№ детали после изменения	Количество	Условия взаимозаменяемости
Установка пневмоуправления РК, КОМ на шасси.					Не сохраняется
Клапан электромагнитный	КЭМ 10Д	5	БЭК 37.005-01	1	
Тройник ввертный	339690-П	4	-		
Трубка воздуховодная	4320П2-1803320	4	-		
Шпилька	4320ЯХ-1803480	2	-		
Втулка проставочная	4320П2-1803272	4	-		
Установка пневмоуправления РК, ДОМ, КОМ, БМКД на шасси.					
Клапан электромагнитный	КЭМ 10Д	7	БЭК 37.007	1	
Тройник ввертный	339690-П	6	-	-	
Трубка воздуховодная	4320П2-1803320	6	-	-	
Шпилька	4320ЯХ-1803480	2	-	-	
Втулка проставочная	4320П2-1803272	2	-	-	
Втулка проставочная	4320ЯХ-1803273	2	-	-	

Замена электропневмоклапанов КЭМ 10Д на блоки в управлении агрегатами трансмиссии.	Лист	4
	Всего листов	6

Наименование агрегата и детали	№ детали до изменения	Количество	№ детали после изменения	Количество	Условия взаимозаменяемости
Установка пневмоуправления РК, БМКД на шасси.					Не сохраняется
Клапан электромагнитный	КЭМ 10Д	5	БЭК 37.005-01	1	
Тройник ввертный	339690-П	4	-	-	
Трубка воздуховодная	4320П2-1803320	4	-	-	
Шпилька	4320ЯХ-1803480	2	-	-	
Втулка проставочная	4320П2-1803272	4	-	-	
Установка пневмоуправления РК, ДОМ, БМКД на шасси.					
Клапан электромагнитный	КЭМ 10Д	6	БЭК 37.006-01	1	
Тройник ввертный	339690-П	5	-	-	
Трубка воздуховодная	4320П2-1803320	5	-	-	
Шпилька	4320ЯХ-1803480	2	-	-	
Втулка проставочная	4320ЯХ-1803273	2	-	-	
Втулка проставочная	4320ЯХ-1803474	2	-	-	

Замена электропневмоклапанов КЭМ 10Д на блоки в управлении агрегатами трансмиссии.	Лист	5
	Всего листов	6

Наименование агрегата и детали	№ детали до изменения	Количество	№ детали после изменения	Количество	Условия взаимозаменяемости
Установка пневмоуправления РК, КОМ, БМКД на шасси.					Не сохраняется
Клапан электромагнитный	КЭМ 10Д	6	БЭК 37.006-01	1	
Тройник ввертный	339690-П	5	-	-	
Трубка воздуховодная	4320П2-1803320	5	-	-	
Шпилька	4320ЯХ-1803480	2	-	-	
Втулка проставочная	4320ЯХ-1803273	2	-	-	
Втулка проставочная	4320ЯХ-1803474	2	-	-	

Замена электропневмоклапанов КЭМ 10Д на блоки в управлении агрегатами трансмиссии.	Лист	6
	Всего листов	6

5. Информационный бюллетень № 333

Замена поперечины буксирного прибора

Основанием к изменению стало обеспечение совместной установки заднего противоподкатного защитного устройства (ЗПЗУ) 6370-2809000 и поперечины буксирного прибора (в составе рамы).

Начало производства автомобилей Урал-6370 и модификаций с измененной конструкцией буксирной поперечины относится на декабрь месяц 2013г.

В рамах 6370С-2800010-01, 63701-2800010-01, 63701-2800010-11 изд. 63634-2707228 Поперечина буксирного прибора заменена на изд. 6370-2707228 Поперечина буксирная; дополнительно из рам исключены изд. 332572-П29 Болт М14х1,5х45 в количестве 4шт. и изд. 251648-П29 Гайка М14х1,5 в количестве 4шт. Взаимозаменяемость рам сохраняется с условием доработок изд. 63634-2707228 под установку ЗПЗУ.

Бюллетень распространяется на автомобили Урал 6370-1121, Урал 63701-1951, Урал 63701-1952, Урал 63701-1961 и их модификации.

Изменена с номера изделия (шасси автомобиля)	2014г.	Автомобили Урал 6370-1121, Урал 63701-1951, Урал 63701-1952, Урал 63701-1961 и их модификации.	Дата внедрения РГТ с 01.01.14	Номер РГТ 4529 на внедрения от 04.12.13	№333 2014г

Наименование агрегата и детали	№ детали до изменения	Кол	№ детали после изменения	Кол	Взаимо-заменяемость
6370С-2800010-01 Рама	**63634-2707228**	1	**6370-2707228**	1	сохраняется в комплекте
	332572-П29	4			
	251648-П29	4			
63701-2800010-01 Рама	**63634-2707228**	1	**6370-2707228**	1	
	332572-П29	4			
	251648-П29	4			
63701-2800010-11 Рама	**63634-2707228**	1	**6370-2707228**	1	
	332572-П29	4			
	251648-П29	4			

Описание изменения		Замена изд. 63634-2707228 Поперечина буксирного прибора на изд. 6370-2707228 Поперечина буксирная. Исключение болтов и гаек.	Всего листов	3
Подпись			Лист	
				2

До изменения

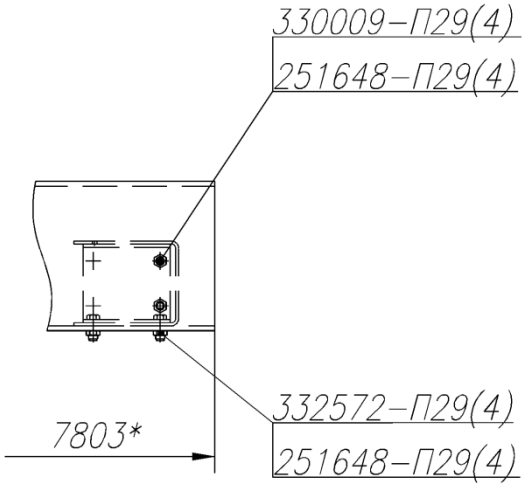

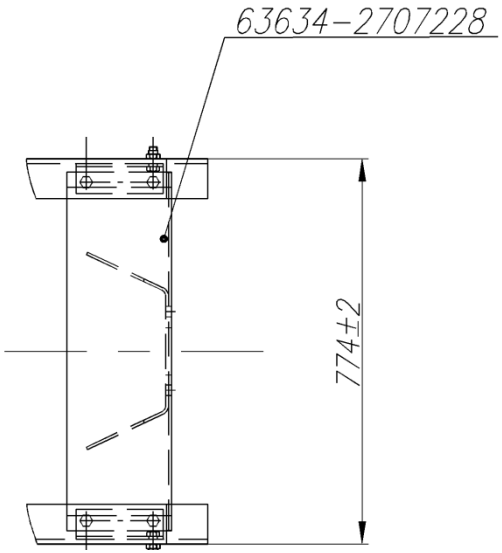

После изменения

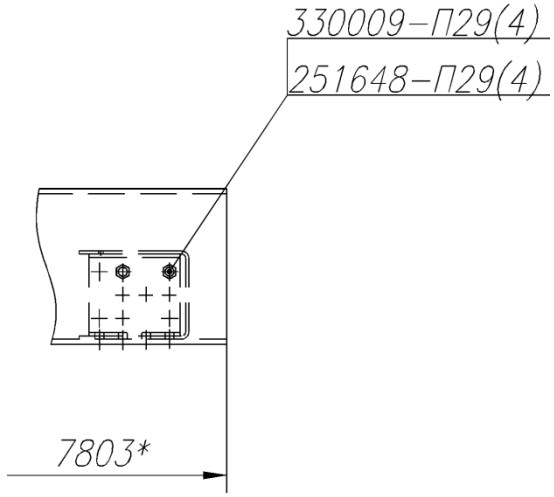

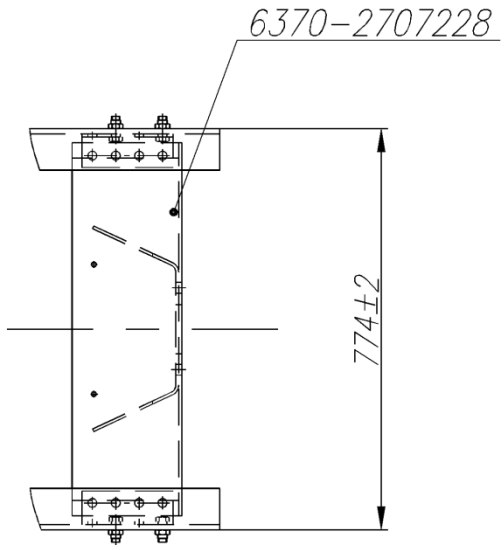

6. Информационный бюллетень № 336

Внедрение на а/м и шасси с двигателем ЯМЗ-65654-01 модернизированной раздаточной коробки 4320ЯМ, мостов, карданных валов с фланцами с торцевыми шлицами

Основанием к изменению стало увеличение объемов выпуска модернизированных агрегатов (РК, мостов) и связанная с этим необходимость унификации в производстве. Изменение ведет к повышению надежности и ресурса агрегатов.
Раздаточная коробка 4320ЯМ имеет увеличенный до 650 кгм входной момент за счет увеличения ширины шестерен, диаметра валов и размерности применяемых подшипников. Передаточное число высшей передачи изменено с 1,21 на 1,04, что позволило увеличить максимальную скорость автомобиля. Ведущие мосты имеют увеличенное (с 8 до 12) число болтов крепления чашек дифференциала

Начало производства автомобилей Урал-4320-60, Урал-4320-61, Урал-5557-60, Урал-55571-60 с измененной конструкцией предполагается со II кв. 2014 г.
Суть изменения состоит в замене установки раздаточной коробки 4320Я6-1800003 на 4320ЯМ-1800003, раздаточной коробки 4320Я6-1800003-10 на 4320ЯМ-1800003-10, 4320Я6-1800002 на 4320ЯМ-1800002, моста переднего 4320БУ-2300010-41 на 4320БУ-2300010-10, моста заднего 4320БУ-2400010-41 на 4320БУ-2400010-20, моста среднего 4320БУ-2500010-41 на 4320БУ-2500010-20., моста переднего 4320БУ-2300010-21 на 4320БУ-2300010, установки карданных валов 4320Я6-2200000 на 4320ЯМ-2200000-30, 4320Я6-2200000-10 на 4320ЯМ-2200000-10, 43206Ж-2200000 на 43206М-2200000-10.
Бюллетень распространяется на автомобили Урал-4320-60, Урал-4320-61, Урал-43203-61, Урал-5557-60, Урал-55571-60, Урал-44202-60, Урал-3255-61, Урал-3255-61, Урал-43206-61, Урал-32552-61 и их комплектации.

Изменена с номера изделия (шасси автомобиля)	II кв.-2014	Урал-4320-60, Урал-4320-61, Урал-43203-61, Урал-5557-60, Урал-55571-60, Урал-44202-60, Урал-3255-61, Урал-3255-61, Урал-43206-61, Урал-32552-61 и их комплектации	Дата внедрения РГТ с 01.08.2014г.	Номер РГТ на внедрения № 2331 от 04.07.14	№ 336 2014г.

Наименование агрегата и детали	№ детали до изменения	Кол	№ детали после изменения	Кол	Взаимо-заменяемость
4320-61, 4320-60, 5557-60, 43203-61, 55571-60, 44202-60, 3255-61, 32551-61					
Мост передний	4320БУ-2300010-41	1	4320БУ-2300010-10	1	Нет
Мост задний	4320БУ-2400010-41	1	4320БУ-2400010-20	1	Нет
Мост средний	4320БУ-2500010-41	1	4320БУ-2500010-20	1	Нет
Установка карданных валов (для 4320-61, 43203-61, 5557-60, 55571-60, 44202-60, 32551-61)	4320Я6-2200000-10	1	4320ЯМ-2200000-10	1	Нет

Описание изменения	Внедрение на а/м и шасси с двигателем ЯМЗ-65654-01 модернизированной раздаточной коробки 4320ЯМ, мостов, карданных валов с фланцами с торцевыми шлицами		Всего листов	4
Подпись			Лист	2

Изменена с номера изделия (шасси автомобиля)	II кв.-2014	Урал-4320-60, Урал-4320-61, Урал-43203-61, Урал-5557-60, Урал-55571-60, Урал-44202-60, Урал-3255-61, Урал-3255-61, Урал-43206-61, Урал-32552-61 и их комплектации	Дата внедрения РГТ с 01.08.2014г.	Номер РГТ на внедрения № 2331 от 04.07.14	№ 336 2014г.

Наименование агрегата и детали	№ детали до изменения	Кол	№ детали после изменения	Кол	Взаимо-заменяемость
Установка карданных валов (для 4320-60, 3255-61)	4320Я6-2200000	1	4320ЯМ-2200000-30	1	Нет
Установка РК (комплектации без ДОМ)	4320Я6-1800002	1	4320ЯМ-1800002	1	Нет
Установка РК (комплектации с ДОМ)	4320Я6-1800003	1	4320ЯМ-1800003	1	Нет
Установка РК (комплектации с ДОМ 100%)	4320Я6-1800003-10	1	4320ЯМ-1800003-10	1	Нет

Описание изменения	Внедрение на а/м и шасси с двигателем ЯМЗ-65654-01 модернизированной раздаточной коробки 4320ЯМ, мостов, карданных валов с фланцами с торцевыми шлицами		Всего листов	4
Подпись			Лист	3

Изменена с номера изделия (шасси автомобиля)	II кв.-2014	Урал-4320-60, Урал-4320-61, Урал-43203-61, Урал-5557-60, Урал-55571-60, Урал-44202-60, Урал-3255-61, Урал-3255-61, Урал-43206-61, Урал-32552-61 и их комплектации	Дата внедрения РГТ с 01.08.2014г.	Номер РГТ на внедрения № 2331 от 04.07.14	№ 336 2014г.

Наименование агрегата и детали	№ детали до изменения	Кол	№ детали после изменения	Кол	Взаимо-заменяемость
<u>Вариантные исполнения с блокировкой дифференциалов 4320-61Р, 4320-61Р02, 55571-60Р02</u>					
Мост передний	4320БУ-2300010-41	1	4320БУ-2300010-10	1	Нет
Мост задний	4320БУ-2400010-31	1	4320БУ-2400010-30	1	Нет
Мост средний	4320БУ-2500010-31	1	4320БУ-2500010-30	1	Нет
<u>4320-61, 32552-61</u>					
Мост передний	4320БУ-2300010-21	1	4320БУ-2300010	1	Нет
Установка карданных валов	43206Ж-2200000	1	43206М-2200000-10	1	Нет
Установка РК (комплектации без ДОМ)	4320Я6-1800002	1	4320ЯМ-1800002	1	Нет
Установка РК (комплектации с ДОМ)	4320Я6-1800003	1	4320ЯМ-1800003	1	Нет

Описание изменения		Внедрение на а/м и шасси с двигателем ЯМЗ-65654-01 модернизированной раздаточной коробки 4320ЯМ, мостов, карданных валов с фланцами с торцевыми шлицами	Всего листов	4
Подпись			Лист	
				4

7. Информационный бюллетень № 342

«О внедрении системы герметизации на автомобилях Урал-63704»

Внедряется установка системы герметизации 63704В-4712001 на автомобилях Урал-63704.

Изменена с номера изделия (шасси автомобиля)	2013г.	Урал-63704	Дата внедрения РГТ 01.05.15	Номер РГТ на внедрения 1378 от 18.04.15	№ 342 2014г.

Наименование агрегата и детали	№ детали до изменения	Кол	№ детали после изменения	Кол	Взаимо-заменяемость
63704Б-4712001 Установка системы герметизации			29. 4320Я8-1602650 Лента спиральная 28. 63645-2411313 Лента спиральная 32. 4320Х-3506650 Лента спиральная 31. 6363-3570303-10 Трубка 1. 63704Б-4712030 Трубка 2. 63704Б-4712031 Трубка 3. 63704Б-4712032 Трубка 4. 63704Б-4712033 Трубка 5. 63704Б-4712034 Трубка 6. 63704Б-4712035 Трубка 7. 63704Б-4712036 Трубка 8. 63704Б-4712037 Трубка 9. 63704Б-4712038 Трубка 26. 63704Б-4712039 Трубка 10. 43206Х-4712047 Трубка выводная	1 1 1 1 1 1 1 1 1 1 1 1 1 1 1 1	Взаимозаменяемость не сохраняется

Описание изменения	Автомобиль Урал-63704, система герметизации	Всего листов	5
Подпись		Лист	2

Изменена с номера изделия (шасси автомобиля)	2013г.	Урал-63704	Дата внедрения РГТ 01.05.15	Номер РГТ на внедрения 1378 от 18.04.15	№ 342 2014г.

Наименование агрегата и детали	№ детали до изменения	Кол	№ детали после изменения	Кол	Взаимо-заменяемость
63704Б-4712001 Установка системы герметизации			30. 1500 6/4-1/4 Фитинг угловой 11. 3,6/200 Кабельный хомут 12. 770 5 Тройник 13. 800 080601615 Прямой фитинг 14. 800 100801615 Фитинг прямой 16. 810 0806012153 Фитинг угловой 15. 810 0806010103 Фитинг угловой 17. 810 0806022153 Фитинг угловой 18. 870 080603 Тройник	1 19 1 2 1 2 3 1 4	Взаимозаменяемость не сохраняется

Описание изменения		Автомобиль Урал-63704, система герметизации	Всего листов	5
Подпись			Лист	3

Изменена с номера изделия (шасси автомобиля)	2013г.	Урал-63704	Дата внедрения РГТ 01.05.15	Номер РГТ на внедрения 1378 от 18.04.15	№ 342 2014г.

Наименование агрегата и детали	№ детали до изменения	Кол	№ детали после изменения	Кол	Взаимо-заменяемость
63704Б-4712001 Установка системы герметизации			21. 9502 8-M12X1.5 Фитинг угловой 20. 9502 8-M 10X1 Фитинг угловой 22. 9502 8M22X1.5 Фитинг угловой 24. 9512 8-M16X1.5 Фитинг прямой 23. 9540 8 Тройник 19 .D2003 M16xl.5-S Тройник 25. DS6510 10-M16X1.5-S Фитинг прямой 27. GTA-380RH Хомут	2 3 1 2 4 1 1 1	Взаимозаменяемость не сохраняется

Описание изменения		Автомобиль Урал-63704, система герметизации	Всего листов	5
Подпись			Лист	4

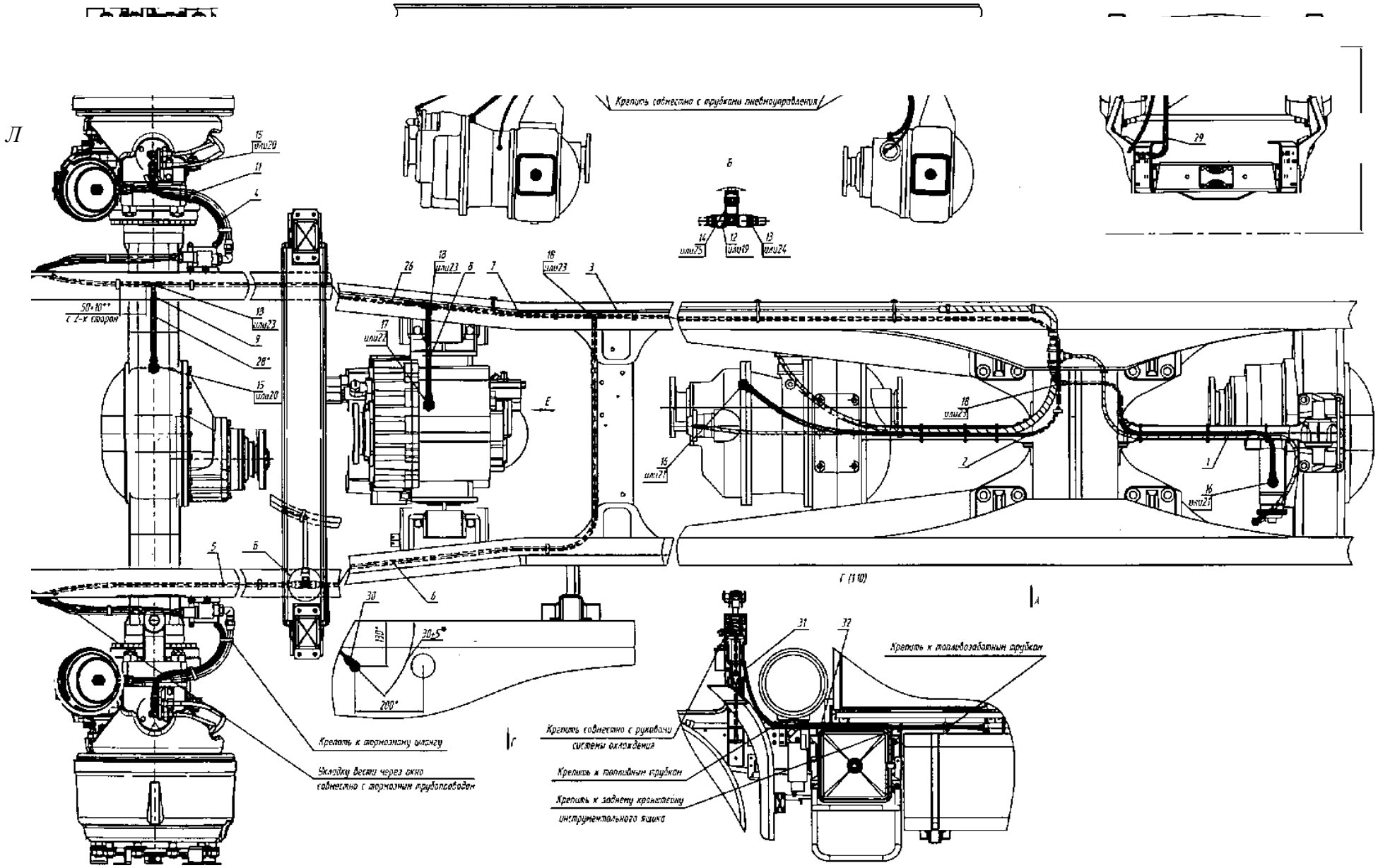
Л
Крепить совместно с трубками пневмоуправления
Б
14 или25
12 или19
13 или24
29
15 или20
11
4
50+10** с 2-х сторон
18 или23
9
28*
15 или20
26
18 или23
8
7
18 или23
3
17 или22
E
18 или23
16 или21
2
1
16 или21
5
6
6
30
130°
30±5°
200°
Г (1:10)
А
31
32
Крепить к топливозаборным трубкам
Крепить к тормозному шлангу
Укладку вести через окно совместно с тормозным трубопроводом
Г
Крепить совместно с рукавами системы охлаждения
Крепить к топливным трубкам
Крепить к заднему кронштейну инструментального ящика

8. Информационный бюллетень № 345

На автомобилях «Урал» 5323 и модификациях с 1-ого квартала 2014 года в установке пневмогидравлического привода тормозов применен 4-х контурный защитный клапан 8040.35.15.310-10 (пр-ва БелОМО), 14.3515410-10 (ПААЗ), 934 714 110 0 (WABCO) взамен тройного защитного клапана 100-3515210 (РААЗ) и одинарного защитного клапана 100-3515010 (РААЗ).

Изменена с номера изделия	1-ый кв. 2014г.	Урал-5323 и модиф.,	Дата внедрения РГТ с 01.02.14	Номер РГТ на внедрения №4574 от 06.12.13	№ 345 2014г.

Наименование агрегата и детали	№ детали до изменения	Кол	№ детали после изменения	Кол	Взаимо-заменяемость
Установка гидропневматического привода тормозов. Установка тройного защитного клапана Установка четвертого воздушного баллона	5323-3515007-10 4320-3513009 (п.24)100-3515010 Клапан защитный одинарный	1	5323-3515007-20 (п.14 339227-П Штуцер)	1	Не сохраняется

Описание изменения		На автомобилях Урал тройной защитный клапан и одинарный защитный клапан заменен на 4-х контурный защитный клапан	Всего листов	3
Подпись			Лист	2

Было до изменения

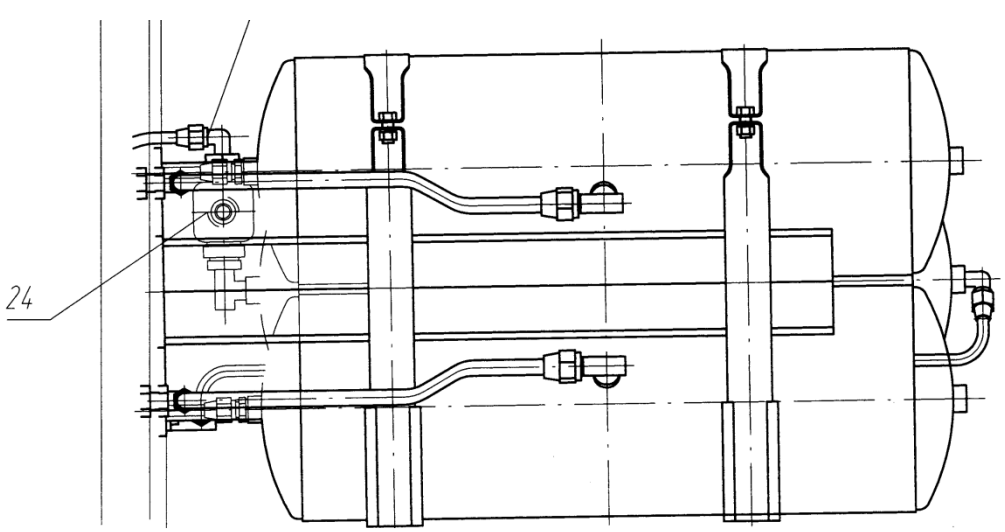

Стало после изменения

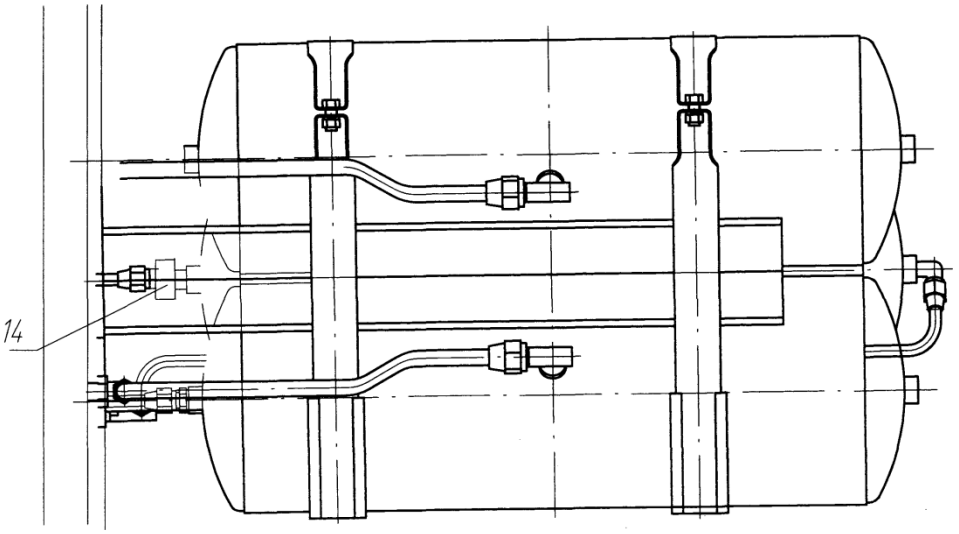

9. Информационный бюллетень № 357

«О новой модификации педального механизма»

Изменяется применяемость педального механизма на автомобилях Урал-5557-80М, Урал-4320-80М, 44202-80М с панелью приборов «Элара» и коробкой передач ЯМЗ.

Изменена с номера изделия (шасси автомобиля)	2014г.	Урал-55571-80М Урал-4320-80М Урал-44202-80М	Дата внедрения РГТ с 01.02.2015	Номер РГТ на внедрения 93 от 28.01.15	№ 357 2014г.

Наименование агрегата и детали	№ детали до изменения	Кол	№ детали после изменения	Кол	Взаимо-заменяемость
Педальный механизм	1) 5557Ф-1602003 – Педальный механизм.	1	1) 5557БМ-1602003 – Педальный механизм.	1	Не сохраняется
	2) 5557Ф-3514008 – Тормозной кран.	1	2) 4420БМ-3514008 – Тормозной кран.	1	Не сохраняется

Описание изменения		Автомобиль Урал-М, новая модификация педального механизма.	Всего листов	3
Подпись			Лист	2

до изменений

5557Ф-1602003

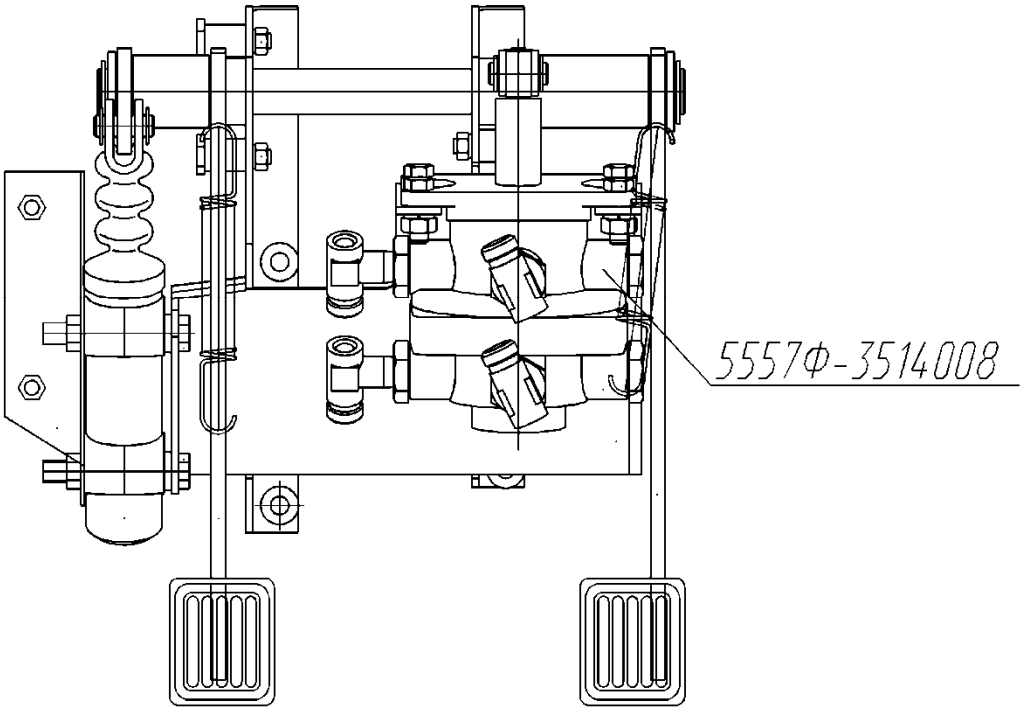

после изменений

5557БМ-1602003

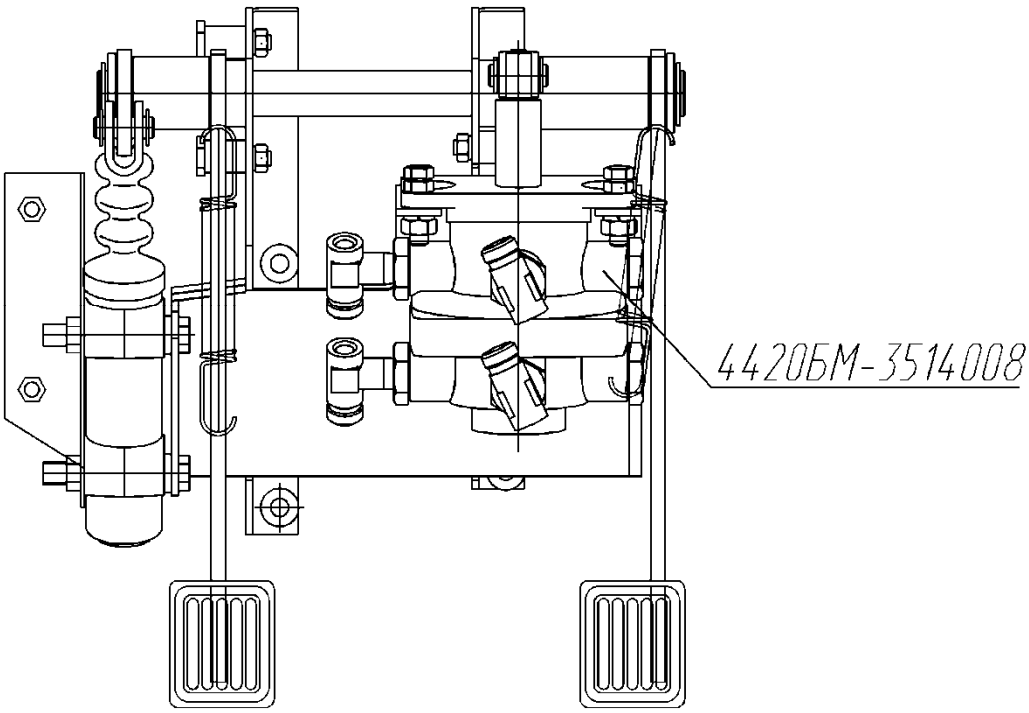

10. Информационный бюллетень № 358

Замена в приводе стояночной тормозной системы гибких шлангов на полиамидные трубопроводы.

С января 2015 года для предупреждения дефектов на автомобилях с бескапотной кабиной (кроме автомобилей МО) в установке стояночного тормоза на кабине исключены гибкие шланги. Увеличена длина полиамидных трубопроводов идущих по шасси от аппаратов до кабины. Таким образом образуется единая магистраль. Для исключения вредных контактов на трубопроводы введена защита спиральной лентой и дополнительная точка крепления.

Изменена с номера изделия (шасси автомобиля)	с января 2015	Автомобили с бескапотной кабиной (кроме МО)	Дата внедрения РГТ 01.03.15 01.10.15	Номер РГТ на внедрения 3103 от 11.09.15 485 от 26.02.15	№ 358 2014г.

Наименование агрегата и детали	№ детали до изменения	Кол	№ детали после изменения	Кол	Взаимо-заменяемость
4320Б-3508301; 4320Б-3508301-30 Установка пневмопривода стояночного тормоза в кабине	Поз.15 336925 Штуцер Поз.14 336650 Штуцер Поз.8 4320Б-4225075 Шланг гибкий	3 3 3	Поз.15 336925 Штуцер	6	Взаимозаменяемость не сохраняется
4320Б-3508301-10; 4320Б-3508301-20 Установка пневмопривода стояночного тормоза в кабине (автомобили без прицепной аппаратуры)	Поз.15 336925 Штуцер Поз.14 336650 Штуцер Поз. 8 4320Б-4225075 Шланг гибкий	2 2 2	Поз.15 336925 Штуцер	4	

Описание изменения		Замена в приводе тормозной системы гибких шлангов на полиамидные трубопроводы.	Всего листов	9
Подпись			Лист	2

Изменена с номера изделия (шасси автомобиля)	с января 2015	Автомобили с бескапотной кабиной (кроме МО)	Дата внедрения РГТ 01.03.15 01.10.15	Номер РГТ на внедрения 3103 от 11.09.15 485 от 26.02.15	№ 358 2014г.

Наименование агрегата и детали	№ детали до изменения	Кол	№ детали после изменения	Кол	Взаимо-заменяемость
32552-3508300 Установка пневмопривода стояночного тормоза (автомобили 4х4; пневмогидравлический привод тормозов)	Поз.6 44202П-3508370-10 Трубка к тормозной камере Поз.2 5323-3506151 Кронштейн Поз.5 4209 9076 ED 12-8328 Хомут Поз.3 339361 Угольник Поз.4 250634-П29 Гайка М14х1,5-6Н	1 1 3 2 2	Поз.6 32552-3508358 Трубка к тормозной камере Поз.2 4320Я3-160207 Кронштейн Поз.5 4209 9076 ED 12-8328 Хомут Поз.15 6363-3506108 Лента защитная спиральная Поз.16 375-8402320 Буфер	1 1 4 1 1	Взаимозаменяемость не сохраняется

Описание изменения		Замена в приводе тормозной системы гибких шлангов на полиамидные трубопроводы.	Всего листов	9
Подпись			Лист	3

Изменена с номера изделия (шасси автомобиля)	с января 2015	Автомобили с бескапотной кабиной (кроме МО)	Дата внедрения РГТ 01.03.15 01.10.15	Номер РГТ на внедрения 3103 от 11.09.15 485 от 26.02.15	№ 358 2014г.

Наименование агрегата и детали	№ детали до изменения	Кол	№ детали после изменения	Кол	Взаимо-заменяемость
4320Б-3508300; 4320Б-3508300-10; 4320Б-3508300-20; Установка пневмопривода стояночного тормоза (автомобили 6х6; пневмогидравлический привод тормозов)	Поз. 27 6363-3506108 Лента спиральная Поз.2 5323-3506151 Кронштейн Поз. 43 4209 9076 ED 12-8328 Хомут Поз. 11 339361 Угольник Поз. 12 250634-П29 Гайка М14х1,5-6Н	1 1 5 3 3	Поз. 27 6363-3506107 Лента спиральная Поз. 2 4320Я3-160207 Кронштейн Поз. 43 4209 9076 ED 12-8328 Хомут Поз. 34 375-8402320 Буфер	1 1 6 1	Взаимозаменяемость не сохраняется

Описание изменения	Замена в приводе тормозной системы гибких шлангов на полиамидные трубопроводы.	Всего листов	9
		Лист	4

Изменена с номера изделия (шасси автомобиля)	с января 2015	Автомобили с бескапотной кабиной (кроме МО)	Дата внедрения РГТ 01.03.15 01.10.15	Номер РГТ на внедрения 3103 от 11.09.15 485 от 26.02.15	№ 358 2014г.

Наименование агрегата и детали	№ детали до изменения	Кол	№ детали после изменения	Кол	Взаимо-заменяемость
43206У-3508300; 43206У-3508300-10 Установка пневмопривода стояночного тормоза (автомобили 4х4; пневмотический привод тормозов)	Поз. 2 4320БУ-3508524 Трубка к ускорительному клапану	1	Поз. 2 4320БМ-3508502 Трубка от клапана управления тормозами прицепа	1	Взаимозаменяемость не сохраняется
	Поз. 3 4320БУ-3508526 Трубка к клапану	1	Поз. 3 4320БМ-3508504 Трубка к клапану управления тормозами прицепа	1	
	Поз.2 5323-3506151 Кронштейн	1	Поз. 2 4320Я3-160207 Кронштейн	1	
	Поз. 64 4209 9076 ED 12-8328 Хомут	2	Поз. 64 4209 9076 ED 12-8328 Хомут	3	
	Поз. 18 339361 Угольник	3	Поз. 23 6363-3506108 Лента защитная спиральная	1	
	Поз. 4 250634-П29 Гайка М14х1,5-6Н	3	Поз. 41 375-8402320 Буфер	1	

Описание изменения	Замена в приводе тормозной системы гибких шлангов на полиамидные трубопроводы.	Всего листов	9
		Лист	5

Изменена с номера изделия (шасси автомобиля)	с января 2015	Автомобили с бескапотной кабиной (кроме МО)	Дата внедрения РГТ 01.03.15 01.10.15	Номер РГТ на внедрения 3103 от 11.09.15 485 от 26.02.15	№ 358 2014г.

Наименование агрегата и детали	№ детали до изменения	Кол	№ детали после изменения	Кол	Взаимо-заменяемость
4320БУ-3508300; 4320БУ-3508300-10; 4320БУ-3508300-20; 4320БУ-3508300-30 Установка пневмопривода стояночного тормоза (автомобили 6х6; пневматический привод тормозов;)	Поз.2 4320БУ-3508524 Трубка к ускорительному клапану	1	Поз.2 4320БМ-3508502 Установка электрооборудования управления накачкой шин	1	Взаимозаменяемость не сохраняется
	Поз.3 4320БУ-3508526 Трубка клапану управления тормозами прицепа	1	Поз. 3 4320БМ-3508504 Трубка к клапа управления тормозами прицепа	1	
	Поз. 9 4320БУ-3508520 Трубка к ускорительному клапану	1	Поз.9 4320БМ-3508530 Трубка от ускорительного клапана	1	
	Поз. 9 4320БУ-3508532 Трубка к ускорительному клапану (длинная база)	1	Поз.9 4320БМ-3508530-10 Трубка от ускорительного клапана (длинная база)	1	
	Поз.19 5323-3506151 Кронштейн	1	Поз. 2 4320Я3-160207 Кронштейн	1	
	Поз. 40 4209 9076 ED 12-8328 Хомут	2	Поз. 40 4209 9076 ED 12-8328 Хомут	3	
	Поз. 18 339361 Угольник	3	Поз. 23 6363-3506108 Лента защитная спиральная	1	
	Поз. 21 250634-П29 Гайка М14х1,5-6Н	3	Поз. 41 375-8402320 Буфер	1	

Описание изменения	Замена в приводе тормозной системы гибких шлангов на полиамидные трубопроводы.	Всего листов	9
		Лист	6

Изменена с номера изделия (шасси автомобиля)	с января 2015	Автомобили с бескапотной кабиной (кроме МО)	Дата внедрения РГТ 01.03.15 01.10.15	Номер РГТ на внедрения 3103 от 11.09.15 485 от 26.02.15	№ 358 2014г.

Наименование агрегата и детали	№ детали до изменения	Кол	№ детали после изменения	Кол	Взаимо-заменяемость
5323Е5-3508300 Установка пневмопривода стояночного тормоза (автомобили8х8)	Поз. 20 6363-3506108 Лента спиральная Поз.19 5323-3506151 Кронштейн Поз. 50 4209 9076 ED 12-8328 Хомут Поз. 18 339361 Угольник Поз. 12 250634-П29 Гайка М14х1,5-6Н	1 1 4 3 3	Поз. 27 6363-3506107 Лента спиральная Поз. 19 4320Я3-160207 Кронштейн Поз. 50 4209 9076 ED 12-8328 Хомут Поз. 34 375-8402320 Буфер	1 1 5 1	Взаимозаменяемость не сохраняется

Описание изменения	Замена в приводе тормозной системы гибких шлангов на полиамидные трубопроводы.	Всего листов Лист	9 7

Было:

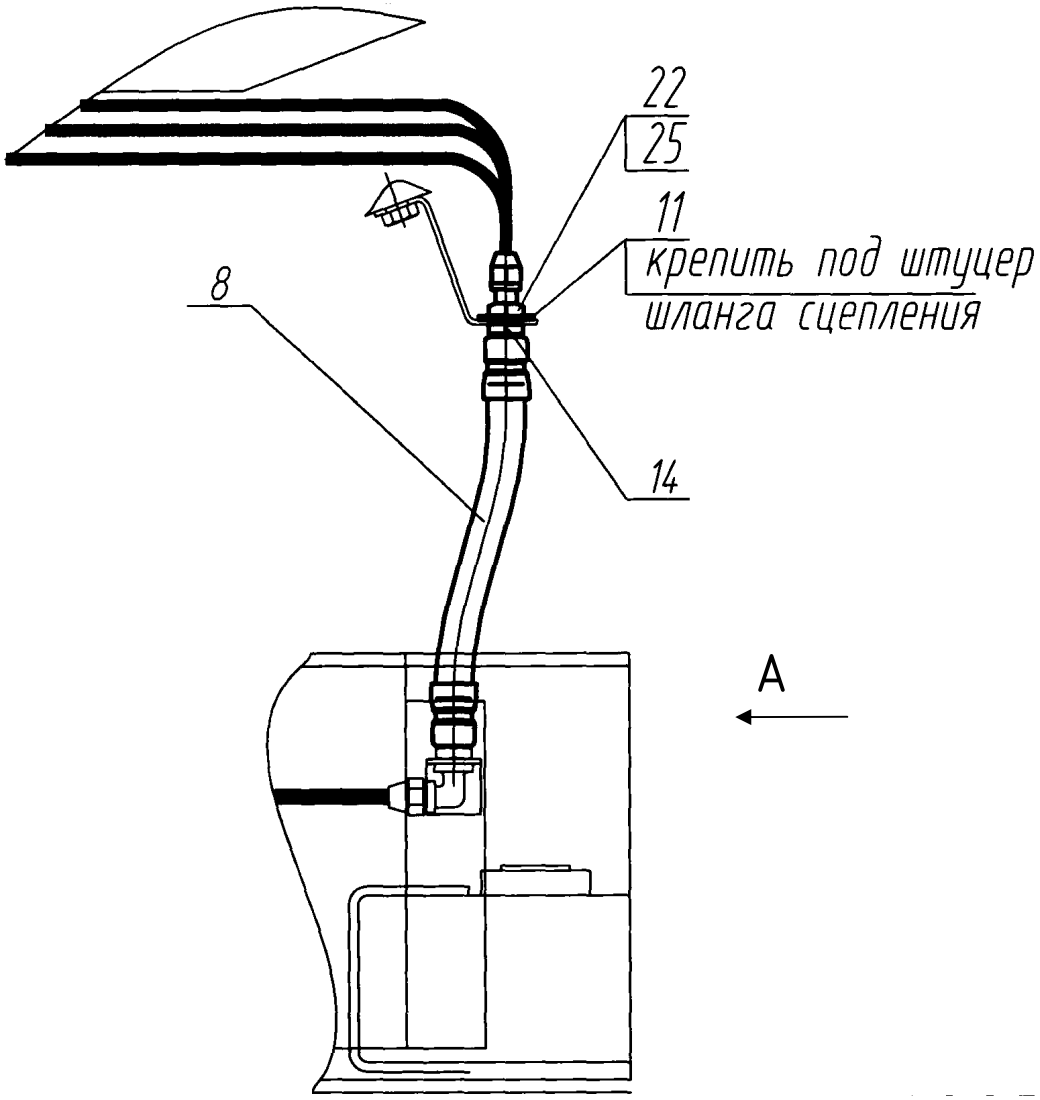
22
25
11
крепить под штуцер
шланга сцепления
8
14
A

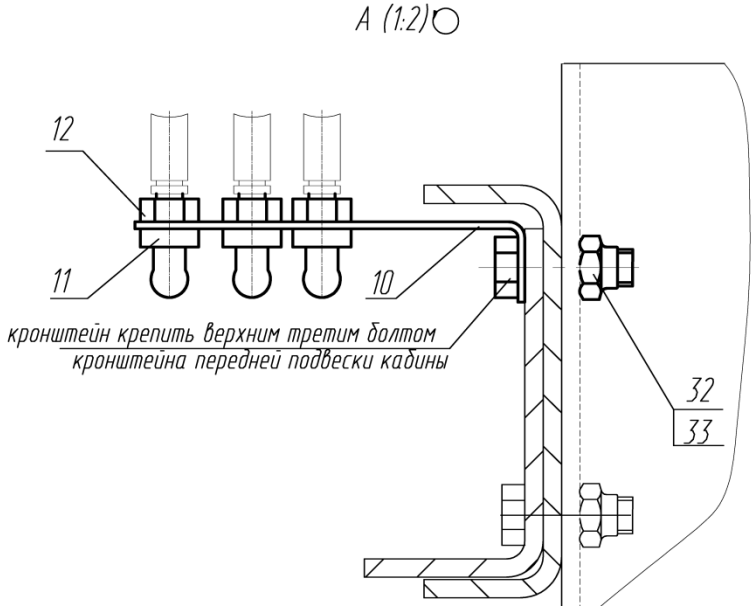
A (1:2)
12
11
10
кронштейн крепить верхним третим болтом
кронштейна передней подвески кабины
32
33

Стало:

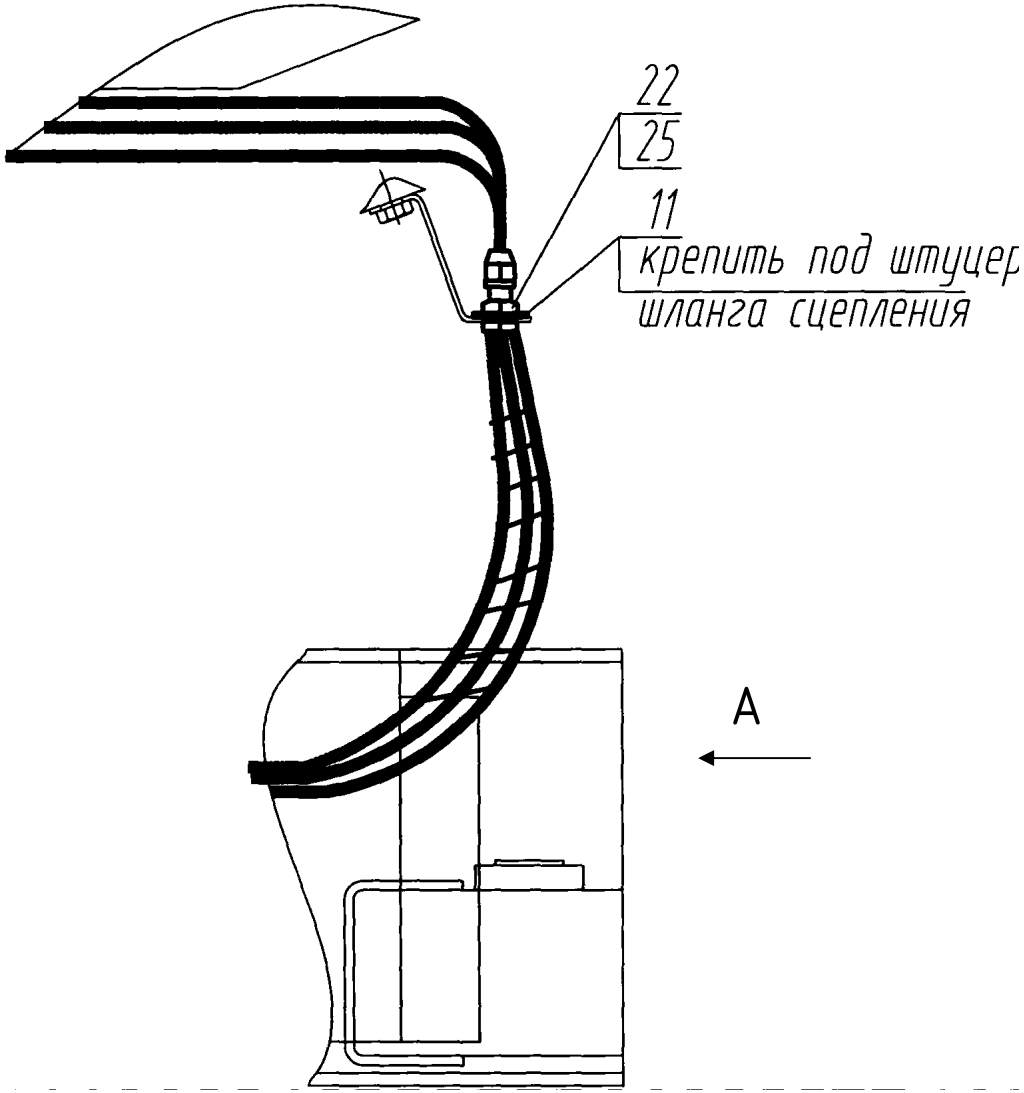
22
25
11
крепить под штуцер
шланга сцепления
A

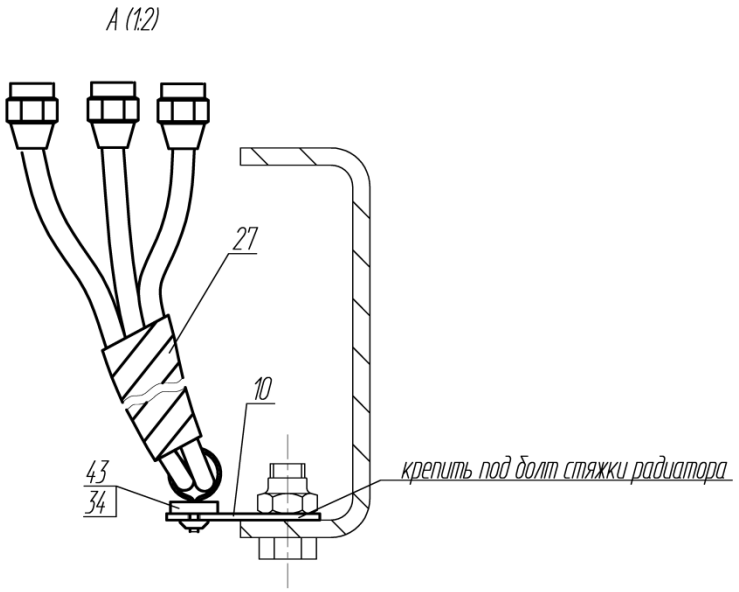
A (1:2)
27
10
43
34
крепить под болт стяжки радиатора

11. Информационный бюллетень № 359

«Об изменении переднего карданного вала привода лебедки»

В связи с изменением базы автомобиля 4320-0000010-31 выдается КД на установку карданных валов привода лебедки

Изменена с номера изделия (шасси автомобиля)	2014г.	Урал-4320-0010-31	Дата внедрения РГТ с 01.03.15	Номер РГТ на внедрения 4685 от 26.12.14	№ 359 2014г.

Наименование агрегата и детали	№ детали до изменения	Кол	№ детали после изменения	Кол	Взаимо-заменяемость
Установка карданных валов лебедки 4320Я2-4500010-20			4320У-4502010 Вал карданный передний 4320-4502014-10 Вал карданный промежуточный 375Д-4502011-01 Вал карданный задний 43206-2913032 Болт центровой 375-4502042 Пластина опорная 331928-П29 Болт 250515-П29 Гайка М12х1,25-6Н 335632-П29 Шайба 12,5 252137-П2 Шайба 12.ОТ	1 1 1 4 1 8 12 4 12	

Описание изменения		В связи с изменением базы автомобиля внедрили вал карданный передний 4320У-4502010	Всего листов	2
Подпись			Лист	
				2

12. Информационный бюллетень № 360

Применение на а/м и шасси с двигателем ЯМЗ-53642.10 КП ЯМЗ-1105 вместо КП ZF 9S1310TO

Основанием к изменению является с/з Дирекции по продажам №5092 от 26.08.2014 г. После внедрения данного извещения все автомобили и шасси «Урал-М» с двигателем ЯМЗ-53642.10 (285 л.с.) будут комплектоваться только КП ЯМЗ-1105. КП ZF 9S1310TO будет применяться только совместно с двигателями ЯМЗ-53602.10 (312 л.с.).

Одновременно с заменой КП меняется ряд связанных систем:

- установка карданных валов (связано с изменением длины промежуточного карданного вала от КП к РК): для короткобазовых модификаций – вместо 4320ЯМ-2200000-40 применяется установка 4320ЯМ-2200000; для длиннобазовых модификаций 4320-80М – вместо 4320УМ-2200000-20 применяется установка 4320УМ-2200000;
- установка трубки к электропневмоклапану вспомогательного тормоза – вместо 4320Я5-3570005 применяется установка 4320Я5-3570005-20;
- заменяются установки пневмоуправления РК, ДОМ, БМКД (связано с исключением трубки к демультипликатору КП).

Присоединительные размеры насоса и КОМ на седельном тягаче Урал-44202-3521-80М изменяются следующим образом:

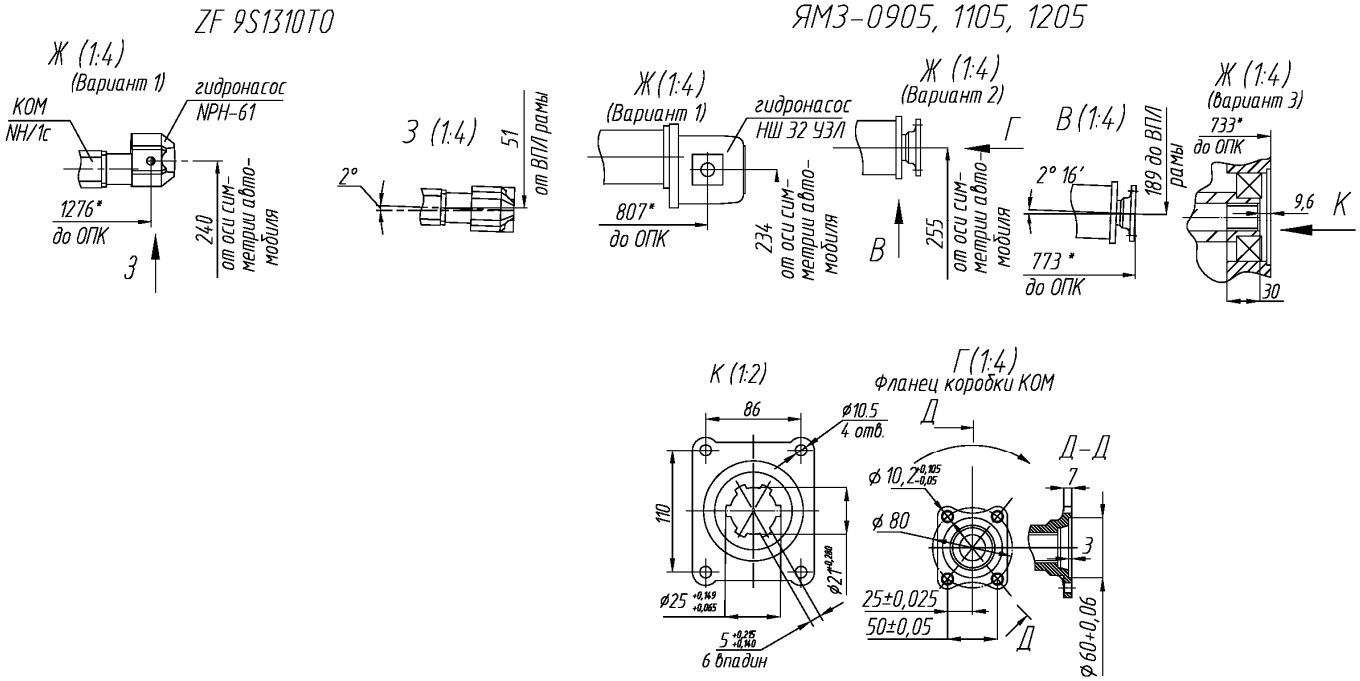

Изменена с номера изделия (шасси автомобиля)	2014г.	4320-3970-80М, 4320-3971-80М, 44202-3511-80М, 44202-3521-80М, 43204-4151-80М, 43204-4153-80М, 4320-4971-80М, 4320-4972-80М, 4320-4951-80М, 4320-4952-80М	Дата внедрения РГТ	Номер РГТ на внедрения №.	№ 360 2014г.

Наименование агрегата и детали	№ детали до изменения	Кол	№ детали после изменения	Кол	Взаимо-заменяемость
4320-3970-80М, 4320-3971-80М, 44202-3511-80М, 44202-3521-80М, 43204-4151-80М, 43204-4153-80М, 4320-4971-80М,4320-4972-80М, 4320-4951-80М, 4320-4952-80М					
Установка электропневмоклапана	4320Я5-3570005	1	4320Я5-3570005-20	1	Нет
Установка карданных валов (для 4320-3970-80М, 4320-3971-80М, 4320-4971-80М, 4320-4972-80М, 4320-4951-80М, 4320-4952-80М)	4320УМ-2200000-20	1	4320УМ-2200000	1	Нет

Описание изменения		Применение на а/м и шасси с двигателем ЯМЗ-53642.10 КП ЯМЗ-1105 вместо КП ZF 9S1310TO	Всего листов	3
Подпись			Лист	2

Изменена с номера изделия (шасси автомобиля)	2014г.	4320-3970-80М, 4320-3971-80М, 44202-3511-80М, 44202-3521-80М, 43204-4151-80М, 43204-4153-80М, 4320-4971-80М, 4320-4972-80М, 4320-4951-80М, 4320-4952-80М	Дата внедрения РГТ	Номер РГТ на внедрения №.	№ 360 2014г.

Наименование агрегата и детали	№ детали до изменения	Кол	№ детали после изменения	Кол	Взаимо-заменяемость
Установка карданных валов (для 43204-4151-80М, 43204-4153-80М, 44202-3511-80М, 44202-3521-80М)	4320ЯМ-2200000-40	1	4320ЯМ-2200000	1	Нет
Агрегат силовой (для 44202-3511-80М, 4320-3971-80М, 4320-4971-80М, 4320-4972-80М)	4320БМ-1000250-40	1	4420БМ-1000250-10	1	Нет
Агрегат силовой (для 4320-4951-80М, 4320-4952-80М, 43204-4151-80М, 43204-4153-80М)	4320БМ-1000250-50	1	4420БМ-1000250-30	1	Нет
Агрегат силовой (для 44202-3521-80М)	4320БМ-1000251-40	1	4420БМ-1000251-10	1	Нет

Описание изменения		Применение на а/м и шасси с двигателем ЯМЗ-53642.10 КП ЯМЗ-1105 вместо КП ZF 9S1310TO	Всего листов	3
Подпись			Лист	3

13. Информационный бюллетень № 362

Модернизация стояночной тормозной системы автомобиля.

С декабря 2014 года на автомобилях (6х6) с пневмотормозами устанавливается модернизированная тормозная система. Для повышения эффективности рабочей тормозной системы на средний мост автомобиля, вместо тормозной камеры с энергоаккумулятором (тип 20/24) устанавливается тормозная камера (тип 24). В связи с изменениями заменяются установки привода стояночной тормозной системы и установка ускорительного клапана. Для обеспечения собираемости на средний мост, к правой тормозной камере устанавливается трубка под другим номером. Дополнительно (на автомобилях НХ всех типов имеющих пневматический привод стояночной тормозной системы) для снижения расхода сжатого воздуха в соединительных магистралях стояночной тормозной системы вместо полиамидной трубки 10х1 применена трубка 8х1. Оптимизировано количество соединительной арматуры.

Модернизация автомобилей изготовленных до декабря 2014 **не допускается.**

Изменена с номера изделия (шасси автомобиля)	2014 г.	Автомобили НХ	Дата внедрения РГТ с 1.03.2015	Номер РГТ 486 от 26.02.2015 на внедрения	№ 362 2015г.

Наименование агрегата и детали	№ детали до изменения	Кол	№ детали после изменения	Кол	Взаимо-заменяемость
Установка пневмопривода стояночного тормоза	4320БУ-3508300 4320БУ-3508300-10 4320БУ-3508300-20 4320БУ-3508300-30 4320ЯТ-3508300 4320ЯТ-3508300-10 4320ЯТ-3508300-20 4320ЯТ-3508300-30		4320БМ-3508300 4320БМ-3508300-10 4320БМ-3508300-20 4320БМ-3508300-30 4320ЯМ-3508300 4320ЯМ-3508300-10 4320ЯМ-3508300-20 4320ЯМ-3508300-30		Взаимозаменяемость не сохраняется
Установка ускорительного клапана	4320БУ-3518001		4320БМ-3518001	1	

Описание изменения		Модернизация стояночной тормозной системы.	Всего листов	37
Подпись			Лист	2

Изменена с номера изделия (шасси автомобиля)	2014 г.	Автомобили НХ	Дата внедрения РГТ с 1.03.2015	Номер РГТ 486 от 26.02.2015 на внедрения	№ 362 2015г.

Наименование агрегата и детали	№ детали до изменения	Кол	№ детали после изменения	Кол	Взаимо-заменяемость
4320БМ-3508300 Установка пнемопривода стояночного тормоза (автомобиль 6х6 с пневматческим приводом тормозов, с бескапотной кабиной , база 3800)			Поз. 1 4320БУ-3508528 Трубка от ускорительного клапана Поз.2 4320БМ-3508502 Трубка от клапана управления тормозами прицепа Поз. 3 4320БМ-3508504 Трубка к клапану управления тормозами прицепа Поз. 4 4320БУ-3508580 Трубка к правой камере Поз. 5 4320БУ-3508582 Трубка к левой камере Поз.7 4320БМ-3518001 Установка ускорительного клапана Поз.9 4320БМ-3508530 Трубка от ускорительного клапана Поз.114320Я3-1602027 Кронштейн Поз. 12 375-8402321 Буфер (доп. Зам. На 4212 5406 ED 50-3449)	1 1 1 1 1 1 1 1 1 1	Не сохраняется Сохраняется Не сохраняется

Описание изменения		Модернизация стояночной тормозной системы.	Всего листов	37
Подпись			Лист	3

Изменена с номера изделия (шасси автомобиля)	2014 г.	Автомобили НХ	Дата внедрения РГТ с 1.03.2015	Номер РГТ 486 от 26.02.2015 на внедрения	№ 362 2015г.

Наименование агрегата и детали	№ детали до изменения	Кол	№ детали после изменения	Кол	Взаимо-заменяемость
			Поз. 15 6363-3506108 Лента спиральная	1	Не сохраняется
			Поз. 16 336910 Штуцер	1	
			Поз. 17 339556 Тройник	1	
			Поз.18 250640-П29 Гайка М20х1,5-6Н	1	
			Поз.19 252161-П2 Шайба 20Л	1	
			Поз 25 49013-3506060-02 Шланг тормозной	1	
			Поз. 26 100-3562210-20 Клапан обратный (доп. зам. на 11.3567010-10)	1	
			Поз 27 9502 10М16х1,5 Фитинг угловой (доп. зам. на 810 1008016153)	1	
			Поз. 28 9512 8-М16х1,5 Фитинг прямой (доп. зам. на 800 080601615)	2	
			Поз. 29 US-M22-NBR Кольцо уплотнительное (доп. зам. на 5323-3506054 прокладка)	1	
			Поз. 31 D 2072 М16х1,5-М22х1,5-S Тройник (доп. зам. на 720 52215)		

Описание изменения		Модернизация стояночной тормозной системы.	Всего листов	37
Подпись			Лист	4

Изменена с номера изделия (шасси автомобиля)	2014 г.	Автомобили НХ	Дата внедрения РГТ с 1.03.2015	Номер РГТ 486 от 26.02.2015 на внедрения	№ 362 2015г.

Наименование агрегата и детали	№ детали до изменения	Кол	№ детали после изменения	Кол	Взаимо-заменяемость
			Поз. 35 150-47595 Хомут (доп. зам. на GTA-380RH-B; 4209 9076 ED 12-8328) Поз.36 25314 Хомут (доп. зам. на 25310;2108-3401228; 8320232; 4,5x200)	3 5	Не сохраняется

Описание изменения		Модернизация стояночной тормозной системы.	Всего листов	37
Подпись			Лист	5

Изменена с номера изделия (шасси автомобиля)	2014 г.	Автомобили НХ	Дата внедрения РГТ с 1.03.2015	Номер РГТ 486 от 26.02.2015 на внедрения	№ 362 2015г.

Наименование агрегата и детали	№ детали до изменения	Кол	№ детали после изменения	Кол	Взаимо-заменяемость
4320БМ-3508300-20 Установка пнемопривода стояночного тормоза (автомобиль 6х6 с пневматческим приводом тормозов, с бескапотной кабиной , база 4830)			Поз. 1 4320БУ-3508500 Трубка от баллона	1	Не сохраняется
			Поз.2 4320БМ-3508502 Трубка от клапана управления тормозами прицепа	1	
			Поз. 3 4320БМ-3508504 Трубка к клапану управления тормозами прицепа	1	
			Поз. 4 4320БУ-3508580 Трубка к правой камере	1	Сохраняется
			Поз. 5 4320БУ-3508582 Трубка к левой камере	1	
			Поз.7 4320БМ-3518001 Установка ускорительного клапана	1	Не сохраняется
			Поз.9 4320БМ-3508530-10 Трубка от ускорительного клапана	1	
			Поз.11 4320Я3-1602027 Кронштейн	1	
			Поз. 12 375-8402321 Буфер (доп. Зам. На 4212 5406 ED 50-3449)	1	

Описание изменения		Модернизация стояночной тормозной системы.	Всего листов	37
Подпись			Лист	6

Изменена с номера изделия (шасси автомобиля)	2014 г.	Автомобили НХ	Дата внедрения РГТ с 1.03.2015	Номер РГТ 486 от 26.02.2015 на внедрения	№ 362 2015г.

Наименование агрегата и детали	№ детали до изменения	Кол	№ детали после изменения	Кол	Взаимо-заменяемость
			Поз. 15 6363-3506108 Лента спиральная	1	Не сохраняется
			Поз. 16 336910 Штуцер	1	
			Поз. 17 339556 Тройник	1	
			Поз.18250640-П29 Гайка М20х1,5-6Н	1	
			Поз. 19 252161-П2 Шайба 20Л	1	
			Поз 25 49013-3506060-02 Шланг тормозной	1	
			Поз. 26 100-3562210-20 Клапан обратный (доп. зам. на 11.3567010-10)	1	
			Поз 27 9502 10М16х1,5 Фитинг угловой (доп. зам. на 810 1008016153)	1	
			Поз. 28 9512 8-М16х1,5 Фитинг прямой (доп. зам. на 800 080601615)	2	
			Поз. 29 US-M22-NBR Кольцо уплотнительное (доп. зам. на 5323-3506054 прокладка)	1	
			Поз. 31 D 2072 М16х1,5-М22х1,5-S Тройник (доп. зам. на 720 52215)		

Описание изменения		Модернизация стояночной тормозной системы.	Всего листов	37
Подпись			Лист	7

Изменена с номера изделия (шасси автомобиля)	2014 г.	Автомобили НХ	Дата внедрения РГТ с 1.03.2015	Номер РГТ 486 от 26.02.2015 на внедрения	№ 362 2015г.

Наименование агрегата и детали	№ детали до изменения	Кол	№ детали после изменения	Кол	Взаимо-заменяемость
			Поз. 35 150-47595 Хомут (доп. зам. на GTA-380RH-B; 4209 9076 ED 12-8328) Поз.36 25314 Хомут (доп. зам. на 25310;2108-3401228; 8320232; 4,5x200)	3 5	Не сохраняется

Описание изменения		Модернизация стояночной тормозной системы.	Всего листов	37
Подпись			Лист	8

Изменена с номера изделия (шасси автомобиля)	2014 г.	Автомобили НХ	Дата внедрения РГТ с 1.03.2015	Номер РГТ 486 от 26.02.2015 на внедрения	№ 362 2015г.

Наименование агрегата и детали	№ детали до изменения	Кол	№ детали после изменения	Кол	Взаимо-заменяемость
4320БМ-3508300-10 Установка пнемопривода стояночного тормоза (автомобиль 6х6 с пневматческим приводом тормозов, с бескапотной кабиной , база 3800, без прицепной аппаратуры)			Поз. 1 4320БУ-3508528 Трубка от ускорительного клапана Поз. 3 4320БМ-3508504 Трубка к клапану управления тормозами прицепа Поз. 4 4320БУ-3508580 Трубка к правой камере Поз. 5 4320БУ-3508582 Трубка к левой камере Поз.7 4320БМ-3518001 Установка ускорительного клапана Поз.9 4320БМ-3508530 Трубка от ускорительного клапана Поз.114320Я3-1602027 Кронштейн Поз. 12 375-8402321 Буфер (доп. Зам. На 4212 5406 ED 50-3449) Поз. 13 336907 Штуцер (доп. зам. на 2543 М16х1,5)	1 1 1 1 1 1 1 1 1	Не сохраняется Сохраняется Не сохраняется

Описание изменения		Модернизация стояночной тормозной системы.	Всего листов	37
Подпись			Лист	9

Изменена с номера изделия (шасси автомобиля)	2014 г.	Автомобили НХ	Дата внедрения РГТ с 1.03.2015	Номер РГТ 486 от 26.02.2015 на внедрения	№ 362 2015г.

Наименование агрегата и детали	№ детали до изменения	Кол	№ детали после изменения	Кол	Взаимо-заменяемость
			Поз. 15 6363-3506108 Лента спиральная	1	Не сохраняется
			Поз. 16 336910 Штуцер	1	
			Поз. 17 339556 Тройник	1	
			Поз.18 250640-П29 Гайка М20х1,5-6Н	1	
			Поз. 19 252161-П2 Шайба 20Л	1	
			Поз 25 49013-3506060-02 Шланг тормозной	1	
			Поз. 26 100-3562210-20 Клапан обратный (доп. зам. на 11.3567010-10)	1	
			Поз 27 9502 10М16х1,5 Фитинг угловой (доп. зам. на 810 1008016153)	1	
			Поз. 28 9512 8-М16х1,5 Фитинг прямой (доп. зам. на 800 080601615)	2	
			Поз. 29 US-M22-NBR Кольцо уплотнительное (доп. зам. на 5323-3506054 прокладка)	1	
			Поз. 31 D 2072 М16х1,5-М22х1,5-S Тройник (доп. зам. на 720 52215)		

Описание изменения		Модернизация стояночной тормозной системы.	Всего листов	37
Подпись			Лист	10

Изменена с номера изделия (шасси автомобиля)	2014 г.	Автомобили НХ	Дата внедрения РГТ с 1.03.2015	Номер РГТ 486 от 26.02.2015 на внедрения	№ 362 2015г.

Наименование агрегата и детали	№ детали до изменения	Кол	№ детали после изменения	Кол	Взаимо-заменяемость
			Поз. 32 9512 10-М16х1,5 Фитинг прямой (доп.зам. на 800 100801615) Поз. 35 150-47595 Хомут (доп. зам. на GTA-380RH-B; 4209 9076 ED 12-8328) Поз.36 25314 Хомут (доп. зам. на 25310;2108-3401228; 8320232; 4,5х200)	1 3 5	Не сохраняется

Описание изменения				
Подпись		Модернизация стояночной тормозной системы.	Всего листов	37
			Лист	11

Изменена с номера изделия (шасси автомобиля)	2014 г.	Автомобили НХ	Дата внедрения РГТ с 1.03.2015	Номер РГТ 486 от 26.02.2015 на внедрения	№ 362 2015г.

Наименование агрегата и детали	№ детали до изменения	Кол	№ детали после изменения	Кол	Взаимо-заменяемость
4320БМ-3508300-30 Установка пнемопривода стояночного тормоза (автомобиль 6х6 с пневматческим приводом тормозов, с бескапотной кабиной , база 4830, без прицепной аппаратуры)			Поз. 1 4320БУ-3508500 Трубка от ускорительного клапана	1	Не сохраняется
			Поз. 3 4320БМ-3508504 Трубка к клапану управления тормозами прицепа	1	
			Поз. 4 4320БУ-3508580 Трубка к правой камере	1	Сохраняется
			Поз. 5 4320БУ-3508582 Трубка к левой камере	1	
			Поз.7 4320БМ-3518001 Установка ускорительного клапана	1	Не сохраняется
			Поз.9 4320БМ-3508530-10 Трубка от ускорительного клапана	1	
			Поз.11 4320Я3-1602027 Кронштейн	1	
			Поз. 12 375-8402321 Буфер (доп. Зам. На 4212 5406 ED 50-3449)	1	
			Поз. 13 336907 Штуцер (доп. зам. на 2543 М16х1,5)	1	

Описание изменения		Модернизация стояночной тормозной системы.	Всего листов	37
Подпись			Лист	12

Изменена с номера изделия (шасси автомобиля)	2014 г.	Автомобили НХ	Дата внедрения РГТ с 1.03.2015	Номер РГТ 486 от 26.02.2015 на внедрения	№ 362 2015г.

Наименование агрегата и детали	№ детали до изменения	Кол	№ детали после изменения	Кол	Взаимо-заменяемость
			Поз. 15 6363-3506108 Лента спиральная	1	Не сохраняется
			Поз. 16 336910 Штуцер	1	
			Поз. 17 339556 Тройник	1	
			Поз.18 250640-П29 Гайка М20х1,5-6Н	1	
			Поз. 19 252161-П2 Шайба 20Л	1	
			Поз 25 49013-3506060-02 Шланг тормозной	1	
			Поз. 26 100-3562210-20 Клапан обратный (доп. зам. на 11.3567010-10)	1	
			Поз 27 9502 10М16х1,5 Фитинг угловой (доп. зам. на 810 1008016153)	1	
			Поз. 28 9512 8-М16х1,5 Фитинг прямой (доп. зам. на 800 080601615)	1	
			Поз. 29 US-M22-NBR Кольцо уплотнительное (доп. зам. на 5323-3506054 прокладка)	2	
			Поз. 31 D 2072 М16х1,5-М22х1,5-S Тройник (доп. зам. на 720 52215)	1	

Описание изменения		Модернизация стояночной тормозной системы.	Всего листов	37
Подпись			Лист	13

Изменена с номера изделия (шасси автомобиля)	2014 г.	Автомобили НХ	Дата внедрения РГТ с 1.03.2015	Номер РГТ 486 от 26.02.2015 на внедрения	№ 362 2015г.

Наименование агрегата и детали	№ детали до изменения	Кол	№ детали после изменения	Кол	Взаимо-заменяемость
			Поз. 32 9512 10-M16x1,5 Фитинг прямой (доп.зам. на 800 100801615 Поз. 35 150-47595 Хомут (доп. зам. на GTA-380RH-B; 4209 9076 ED 12-8328) Поз.36 25314 Хомут (доп. зам. на 25310;2108-3401228; 8320232; 4,5x200)	1 3 5	Не сохраняется

Описание изменения		Модернизация стояночной тормозной системы.	Всего листов	37
Подпись			Лист	14

Изменена с номера изделия (шасси автомобиля)	2014 г.	Автомобили НХ	Дата внедрения РГТ с 1.03.2015	Номер РГТ 486 от 26.02.2015 на внедрения	№ 362 2015г.

Наименование агрегата и детали	№ детали до изменения	Кол	№ детали после изменения	Кол	Взаимо-заменяемость
4320ЯМ-3508300 Установка пнемопривода стояночного тормоза (автомобиль 6х6 с пневматческим приводом тормозов, с капотной кабиной , база 3800)			Поз. 1 4320БУ-3508528 Трубка от ускорительного клапана	1	Не сохраняется
			Поз.2 4320ЯТ-3508502 Трубка от клапана управления тормозами прицепа	1	
			Поз. 3 4320ЯТ-3508530 Трубка к клапану управления тормозами прицепа	1 1	
			Поз. 4 4320БУ-3508580 Трубка к правой камере	1	Сохраняется
			Поз. 5 4320БУ-3508582 Трубка к левой камере	1	
			Поз.7 4320БМ-3518001 Установка ускорительного клапана	1 1	Не сохраняется
			Поз.9 4320ЯТ-3508504 Трубка к ускорительному клапану	1	
			Поз. 15 6363-3506108 Лента спиральная	1	
			Поз. 16 336910 Штуцер	1	
			Поз. 17 339556 Тройник	1	
			Поз.18 250640-П29 Гайка М20х1,5-6Н	1	
			Поз.19 252161-П2 Шайба 20Л	1	

Описание изменения		Модернизация стояночной тормозной системы.	Всего листов	37
Подпись			Лист	15

Изменена с номера изделия (шасси автомобиля)	2014 г.	Автомобили НХ	Дата внедрения РГТ с 1.03.2015	Номер РГТ 486 от 26.02.2015 на внедрения	№ 362 2015г.

Наименование агрегата и детали	№ детали до изменения	Кол	№ детали после изменения	Кол	Взаимо-заменяемость
			Поз 25 49013-3506060-02 Шланг тормозной	1	Не сохраняется
			Поз. 26 100-3562210-20 Клапан обратный (доп. зам. на 11.3567010-10)	1	
			Поз 27 9502 10М16х1,5 Фитинг угловой (доп. зам. на 810 1008016153)	1	
			Поз. 28 9512 8-М16х1,5 Фитинг прямой (доп. зам. на 800 080601615)	1	
			Поз. 29 US-M22-NBR Кольцо уплотнительное (доп. зам. на 5323-3506054 прокладка)	2	
			Поз. 30 9550 8-М14х1-S01	3	
			Поз. 31 D 2072 М16х1,5-М22х1,5-S Тройник (доп. зам. на 720 52215)	1	
			Поз. 35 150-47595 Хомут (доп. зам. на GTA-380RH-B; 4209 9076 ED 12-8328)	2	
			Поз.36 25314 Хомут (доп. зам. на 25310;2108-3401228; 8320232; 4,5х200)	5	

Описание изменения		Модернизация стояночной тормозной системы.	Всего листов	37
Подпись			Лист	16

Изменена с номера изделия (шасси автомобиля)	2014 г.	Автомобили НХ	Дата внедрения РГТ с 1.03.2015	Номер РГТ 486 от 26.02.2015 на внедрения	№ 362 2015г.

Наименование агрегата и детали	№ детали до изменения	Кол	№ детали после изменения	Кол	Взаимо-заменяемость
4320ЯМ-3508300-20 Установка пнемопривода стояночного тормоза (автомобиль 6х6 с пневматческим приводом тормозов, с капотной кабиной , база 4555)			Поз. 1 4320БУ-3508506 Трубка от ускорительного клапана	1	Не сохраняется
			Поз.2 4320ЯТ-3508502 Трубка от клапана управления тормозами прицепа	1	
			Поз. 3 4320ЯТ-3508530 Трубка к клапану управления тормозами прицепа	1	
			Поз. 4 4320БУ-3508580 Трубка к правой камере	1	
			Поз. 5 4320БУ-3508582 Трубка к левой камере	1	Сохраняется
			Поз.7 4320БМ-3518001 Установка ускорительного клапана	1	
			Поз.9 4320ЯТ-3508524 Трубка к ускорительному клапану	1	
			Поз. 15 6363-3506108 Лента спиральная	1	Не сохраняется
			Поз. 16 336910 Штуцер	1	
			Поз. 17 339556 Тройник	1	
			Поз.18 250640-П29 Гайка М20х1,5-6Н	1	
			Поз.19 252161-П2 Шайба 20Л	1	

Описание изменения		Модернизация стояночной тормозной системы.	Всего листов	37
Подпись			Лист	17

Изменена с номера изделия (шасси автомобиля)	2014 г.	Автомобили НХ	Дата внедрения РГТ с 1.03.2015	Номер РГТ 486 от 26.02.2015 на внедрения	№ 362 2015г.

Наименование агрегата и детали	№ детали до изменения	Кол	№ детали после изменения	Кол	Взаимо-заменяемость
			Поз 25 49013-3506060-02 Шланг тормозной	1	Не сохраняется
			Поз. 26 100-3562210-20 Клапан обратный (доп. зам. на 11.3567010-10)	1	
			Поз 27 9502 10М16х1,5 Фитинг угловой (доп. зам. на 810 1008016153)	1	
			Поз. 28 9512 8-М16х1,5 Фитинг прямой (доп. зам. на 800 080601615)	1	
			Поз. 29 US-M22-NBR Кольцо уплотнительное (доп. зам. на 5323-3506054 прокладка)	2	
			Поз. 30 9550 8-М14х1-S01	3	
			Поз. 31 D 2072 М16х1,5-М22х1,5-S Тройник (доп. зам. на 720 52215)	1	
			Поз. 35 150-47595 Хомут (доп. зам. на GTA-380RH-B; 4209 9076 ED 12-8328)	2	
			Поз.36 25314 Хомут (доп. зам. на 25310;2108-3401228; 8320232; 4,5х200)	5	

Описание изменения		Модернизация стояночной тормозной системы.	Всего листов	37
Подпись			Лист	18

Изменена с номера изделия (шасси автомобиля)	2014 г.	Автомобили НХ	Дата внедрения РГТ с 1.03.2015	Номер РГТ 486 от 26.02.2015 на внедрения	№ 362 2015г.

Наименование агрегата и детали	№ детали до изменения	Кол	№ детали после изменения	Кол	Взаимо-заменяемость
4320ЯМ-3508300-10 Установка пнемопривода стояночного тормоза (автомобиль 6х6 с пневматческим приводом тормозов, с капотной кабиной , база 3800, без прицепной аппаратуры)			Поз. 1 4320БУ-3508528 Трубка от ускорительного клапана	1	Не сохраняется
			Поз. 3 4320ЯТ-3508530 Трубка к клапану управления тормозами прицепа	1	
			Поз. 4 4320БУ-3508580 Трубка к правой камере	1	Сохраняется
			Поз. 5 4320БУ-3508582 Трубка к левой камере	1	
			Поз.7 4320БМ-3518001 Установка ускорительного клапана	1	Не сохраняется
			Поз.9 4320ЯТ-3508504 Трубка к ускорительному клапану	1	
			Поз. 13 336907 Штуцер (доп. зам. на 2543 М16х1,5 Переходник)	1	
			Поз. 15 6363-3506108 Лента спиральная	1	
			Поз. 16 336910 Штуцер	1	
			Поз. 17 339556 Тройник		
			Поз.18 250640-П29 Гайка М20х1,5-6Н		
			Поз.19 252161-П2 Шайба 20Л		

Описание изменения		Модернизация стояночной тормозной системы.	Всего листов	37
Подпись			Лист	19

Изменена с номера изделия (шасси автомобиля)	2014 г.	Автомобили НХ	Дата внедрения РГТ с 1.03.2015	Номер РГТ 486 от 26.02.2015 на внедрения	№ 362 2015г.

Наименование агрегата и детали	№ детали до изменения	Кол	№ детали после изменения	Кол	Взаимо-заменяемость
			Поз. 26 100-3562210-20 Клапан обратный (доп. зам. на 11.3567010-10)	1	Не сохраняется
			Поз 27 9502 10М16х1,5 Фитинг угловой (доп. зам. на 810 1008016153)	1	
			Поз. 28 9512 8-М16х1,5 Фитинг прямой (доп. зам. на 800 080601615)	1	
			Поз. 29 US-M22-NBR Кольцо уплотнительное (доп. зам. на 5323-3506054 прокладка)	1	
			Поз. 30 9550 8-М14х1-S01	2	
			Поз. 31 D 2072 М16х1,5-М22х1,5-S Тройник (доп. зам. на 720 52215)	2	
			Поз. 32 9512 8-М16х1,5 Фитинг прямой (доп. зам. на 800 100801615)	1	
			Поз. 35 150-47595 Хомут (доп. зам. на GTA-380RH-B; 4209 9076 ED 12-8328)	2	
			Поз.36 25314 Хомут (доп. зам. на 25310;2108-3401228;8320232; 4,5х200)	5	

Описание изменения		Модернизация стояночной тормозной системы.	Всего листов	37
Подпись			Лист	20

Изменена с номера изделия (шасси автомобиля)	2014 г.	Автомобили НХ	Дата внедрения РГТ с 1.03.2015	Номер РГТ 486 от 26.02.2015 на внедрения	№ 362 2015г.

Наименование агрегата и детали	№ детали до изменения	Кол	№ детали после изменения	Кол	Взаимо-заменяемость
4320ЯМ-3508300-30 Установка пнемопривода стояночного тормоза (автомобиль 6х6 с пневматческим приводом тормозов, с капотной кабиной , база 4555, без прицепной аппаратуры)			Поз. 1 4320БУ-3508506 Трубка от ускорительного клапана Поз. 3 4320ЯТ-3508530 Трубка к клапану управления тормозами прицепа Поз. 4 4320БУ-3508580 Трубка к правой камере Поз. 5 4320БУ-3508582 Трубка к левой камере Поз.7 4320БМ-3518001 Установка ускорительного клапана Поз.9 4320ЯТ-3508504 Трубка к ускорительному клапану Поз. 13 336907 Штуцер (доп. зам. на 2543 М16х1,5 Переходник) Поз. 15 6363-3506108 Лента спиральная Поз. 16 336910 Штуцер Поз. 17 339556 Тройник Поз.18 250640-П29 Гайка М20х1,5-6Н Поз.19 252161-П2 Шайба 20Л	1 1 1 1 1 1 1 1 1 1 1 1	Не сохраняется Сохраняется Не сохраняется

Описание изменения		Модернизация стояночной тормозной системы.	Всего листов	37
Подпись			Лист	21

Изменена с номера изделия (шасси автомобиля)	2014 г.	Автомобили НХ	Дата внедрения РГТ с 1.03.2015	Номер РГТ 486 от 26.02.2015 на внедрения	№ 362 2015г.

Наименование агрегата и детали	№ детали до изменения	Кол	№ детали после изменения	Кол	Взаимо-заменяемость
			Поз. 26 100-3562210-20 Клапан обратный (доп. зам. на 11.3567010-10)	1	Не сохраняется
			Поз 27 9502 10М16х1,5 Фитинг угловой (доп. зам. на 810 1008016153)	1	
			Поз. 28 9512 8-М16х1,5 Фитинг прямой (доп. зам. на 800 080601615)	1	
			Поз. 29 US-M22-NBR Кольцо уплотнительное (доп. зам. на 5323-3506054 прокладка)	1	
			Поз. 30 9550 8-М14х1-S01	2	
			Поз. 31 D 2072 М16х1,5-М22х1,5-S Тройник (доп. зам. на 720 52215)	2	
			Поз. 32 9512 8-М16х1,5 Фитинг прямой (доп. зам. на 800 100801615)	1	
			Поз. 35 150-47595 Хомут (доп. зам. на GTA-380RH-B; 4209 9076 ED 12-8328)	2	
			Поз.36 25314 Хомут (доп. зам. на 25310;2108-3401228; 8320232; 4,5х200)	5	

Описание изменения		Модернизация стояночной тормозной системы.	Всего листов	37
Подпись			Лист	22

Изменена с номера изделия (шасси автомобиля)	2014 г.	Автомобили НХ	Дата внедрения РГТ с 1.03.2015	Номер РГТ 486 от 26.02.2015 на внедрения	№ 362 2015г.

Наименование агрегата и детали	№ детали до изменения	Кол	№ детали после изменения	Кол	Взаимо-заменяемость
<u>4320БМ-3518001 Установка клапана ускорительного</u>			Поз. 4 4420БУ-3518010 Кронштейн клапана Поз. 7 201591-П29 Болт М14-6gх45 Поз. 8 250639-П29 Гайка М14-6Н Поз. 9 252016-П29 Шайба 14 Поз.13 100-3518210-10 Клапан ускорительный Поз. 14 25.3518045 Шумоглушитель к клапану ускорительному. (доп. зам. на 973 011 200 0 или 973 011 203 0 с шумоглушителем 432 407 012 0) Поз. 18 100-3515310-01 Клапан контрольного вывода (доп.зам. на 13.3515310 или РП 16-3515310) Поз.19 US-M22-NBR Кольцо уплотнительное (доп. зам. на 4320-3514023 Прокладка) Поз. 20 9512 6-М16х1,5 Фитинг прямой (доп.зам. на 800 060401615)	1 2 2 2 1 1 1 1 1	Не сохраняется

Описание изменения		Модернизация стояночной тормозной системы.	Всего листов	37
Подпись			Лист	23

Изменена с номера изделия (шасси автомобиля)	2014 г.	Автомобили НХ	Дата внедрения РГТ с 1.03.2015	Номер РГТ 486 от 26.02.2015 на внедрения	№ 362 2015г.

Наименование агрегата и детали	№ детали до изменения	Кол	№ детали после изменения	Кол	Взаимо-заменяемость
			Поз. 21 9502 8-M16x1,5 Фитинг угловой (доп. зам. на 810 0806016153) Поз. 22 9502 10-M22x1,5 Фитинг угловой (доп. зам. на 810 1008022153) Поз.23 D 2072 M16x1,5-M22x1,5-S Тройник (доп. зам. на 720 52215)	1 1 1	Не сохраняется

Описание изменения		Модернизация стояночной тормозной системы.	Всего листов	37
Подпись			Лист	24

Изменена с номера изделия (шасси автомобиля)	2014 г.	Автомобили НХ	Дата внедрения РГТ с 1.03.2015	Номер РГТ 486 от 26.02.2015 на внедрения	№ 362 2015г.

Наименование агрегата и детали	№ детали до изменения	Кол	№ детали после изменения	Кол	Взаимо-заменяемость
4320Я5-3508300-20 Установка пневмопривода стояночного тормоза; автомобили с пневмогидравлическим приводом тормозов , капотной кабиной, без прицепной аппаратуры			Поз. 1 43202П-3516170-10 Установка тормозной камеры (доп. зам. на 43202П-3516170) Поз. 2 4320Я5-3508516-30 Трубка к энергоаккумулятору Поз. 3 4320П2-3508520-30 Трубка к обратному клапану Поз. 7 6363-3506108 Лента спиральная Поз.8 336907 Штуцер (доп. зам. на 2543 М16х1,5 Переходник) Поз. 10 100-3562210-20 Клапан обратный (доп.зам. на 11.3567010-10) Поз 11 US-M16-NBR Кольцо уплотнительное (доп. зам. на 5323-3506054) Поз. 12 9512 8-М22х1,5 Фитинг прямой (доп. зам. на 800 080602215) Поз. 13 9550 8-М14х1-S01 Фитинг угловой Поз 14 150-47595 Хомут (доп. зам. на GTA-380RH-B или 4209 9076 ED 12-8328)	1 1 1 1 1 1 1 1 2 3	Не сохраняется

Описание изменения		Модернизация стояночной тормозной системы.	Всего листов	37
Подпись			Лист	25

Изменена с номера изделия (шасси автомобиля)	2014 г.	Автомобили НХ	Дата внедрения РГТ с 1.03.2015	Номер РГТ 486 от 26.02.2015 на внедрения	№ 362 2015г.

Наименование агрегата и детали	№ детали до изменения	Кол	№ детали после изменения	Кол	Взаимо-заменяемость
			Поз 16 9512 10-М16х1,5 Фитинг прямой (доп. зам. на 800 100801615)	1	Не сохраняется

Описание изменения		Модернизация стояночной тормозной системы.	Всего листов	37
Подпись			Лист	26

Изменена с номера изделия (шасси автомобиля)	2014 г.	Автомобили НХ	Дата внедрения РГТ с 1.03.2015	Номер РГТ 486 от 26.02.2015 на внедрения	№ 362 2015г.

Наименование агрегата и детали	№ детали до изменения	Кол	№ детали после изменения	Кол	Взаимо-заменяемость
4320Я5-3508300-10 Установка пневмопривода стояночного тормоза; автомобили с пневмогидравлическим приводом тормозов , с капотной кабиной,			Поз. 1 43202П-3516170-10 Установка тормозной камеры (доп. зам. на 43202П-3516170) Поз. 2 4320Я5-3508516-30 Трубка к энергоаккумулятору Поз. 3 4320П2-3508520-30 Трубка к обратному клапану Поз. 4 4320Я5-3508522-30 Трубка к клапану управления тормозами прицепа Поз. 7 6363-3506108 Лента спиральная Поз. 10 100-3562210-20 Клапан обратный (доп. зам. на 11.3567010-10) Поз 11 US-M16-NBR Кольцо уплотнительное (доп. зам. на 5323-3506054) Поз. 12 9512 8-M22x1,5 Фитинг прямой (доп. зам. на 800 080602215) Поз. 13 9550 8-M14x1-S01 Фитинг угловой Поз 14 150-47595 Хомут (доп. зам. на GTA-380RH-B или 4209 9076 ED 12-8328)	1 1 1 1 1 1 1 1 3 3	Не сохраняется

Описание изменения		Модернизация стояночной тормозной системы.	Всего листов	37
Подпись			Лист	27

Изменена с номера изделия (шасси автомобиля)	2014 г.	Автомобили НХ	Дата внедрения РГТ с 1.03.2015	Номер РГТ 486 от 26.02.2015 на внедрения	№ 362 2015г.

Наименование агрегата и детали	№ детали до изменения	Кол	№ детали после изменения	Кол	Взаимо-заменяемость
5323Е5-3508300 Установка пневмопривода стояночного тормоза; автомобили 8х8 с пневмогидравлическим приводом тормозов.			Поз.1 44202П-3519170-10 Установка тормозной камеры (доп. зам. на 44202П-3519170) Поз. 2 5323-3508500 Трубка от баллона Поз. 3 5323-3508502 Трубка к клапану управления тормозами прицепа Поз. 4 5323-3508504 Трубка к энергоаккумулятору Поз.7 6363-3506108 Лента спиральная Поз. 8 4320Я3-1602027 Кронштейн Поз. 9 375-8402321 Буфер (доп. зам. на 4212 5406 ED 50-3449 Поз 13 150-47595 Хомут (доп. зам. на GTA-380RH-B или 4209 9076 ED 12-8328) Поз.14 25314 Хомут (доп. зам. на 25310;2108-401228;8320232; 4,5х200) Поз. 16 100-3562210-20 Клапан обратный (доп. зам. на 11.3567010-10) Поз. 17 9512 8-М22х1,5-S Фитинг прямой (доп. зам. на 800 080602215)	1 1 1 1 1 1 1 2 5 1 1	Не сохраняется

Описание изменения	Модернизация стояночной тормозной системы.	Всего листов	37
Подпись		Лист	

Изменена с номера изделия (шасси автомобиля)	2014 г.	Автомобили НХ	Дата внедрения РГТ с 1.03.2015	Номер РГТ 486 от 26.02.2015 на внедрения	№ 362 2015г.

Наименование агрегата и детали	№ детали до изменения	Кол	№ детали после изменения	Кол	Взаимо-заменяемость
			Поз.18 US-M16-NBR Кольцо уплотнительное (доп. зам. на 5323-3506054 Прокладка)	1	Не сохраняется

Описание изменения		Модернизация стояночной тормозной системы.	Всего листов	37
Подпись			Лист	29

4320ЯМ-3518001 Установка ускорительного клапана

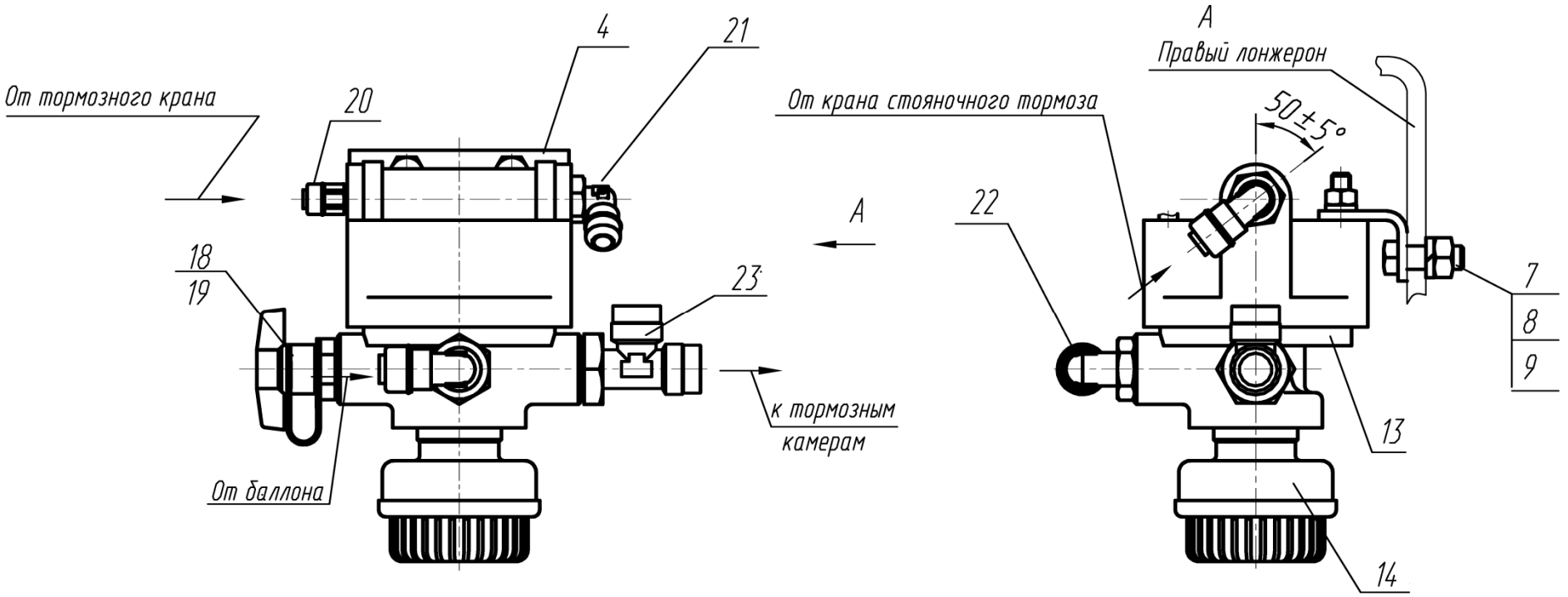

4320БМ-3508300, 4320БМ-3508300-20 Установка пневмопривода стояночного тормоза

Схема пневматического привода стояночного тормоза

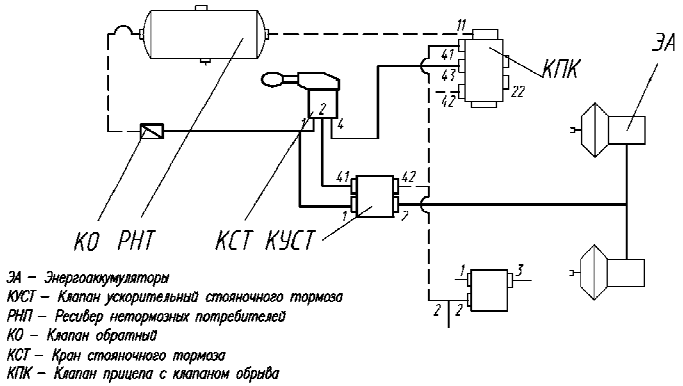

ЭА – Энергоаккумуляторы
КУСТ – Клапан ускорительный стояночного тормоза
РНП – Ресивер нетормозных потребителей
КО – Клапан обратный
КСТ – Кран стояночного тормоза
КПК – Клапан прицепа с клапаном обрыва

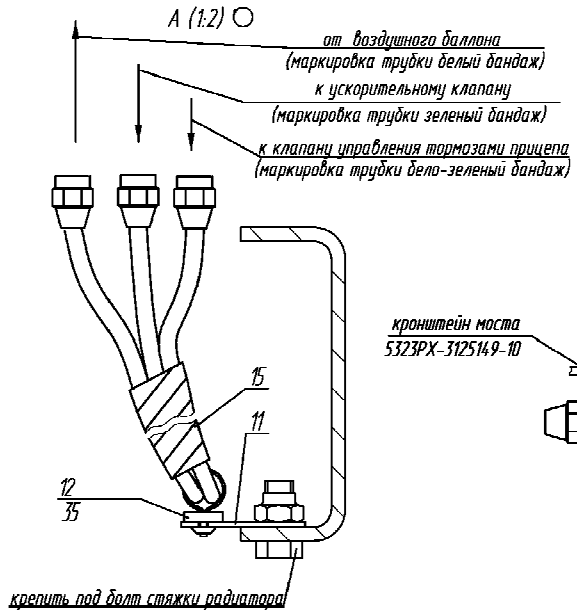

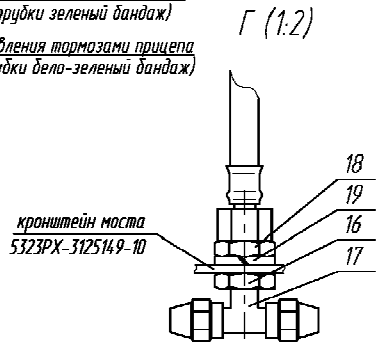

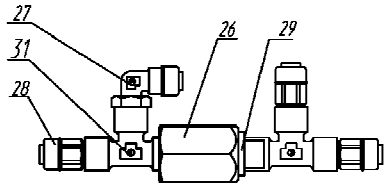

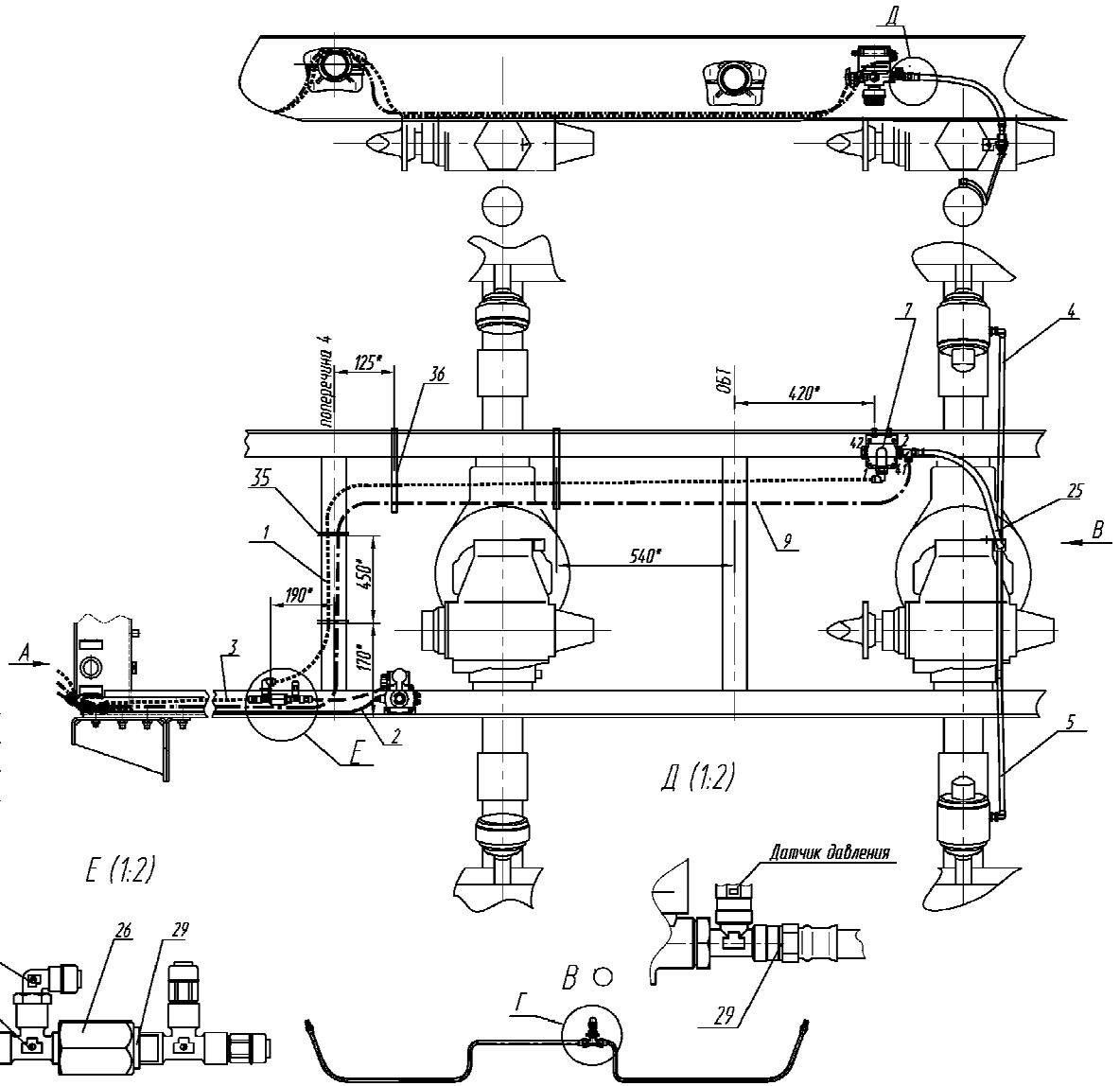

4320БМ-3508300-10, 4320БМ-3508300-30 Установка пневмопривода стояночного тормоза

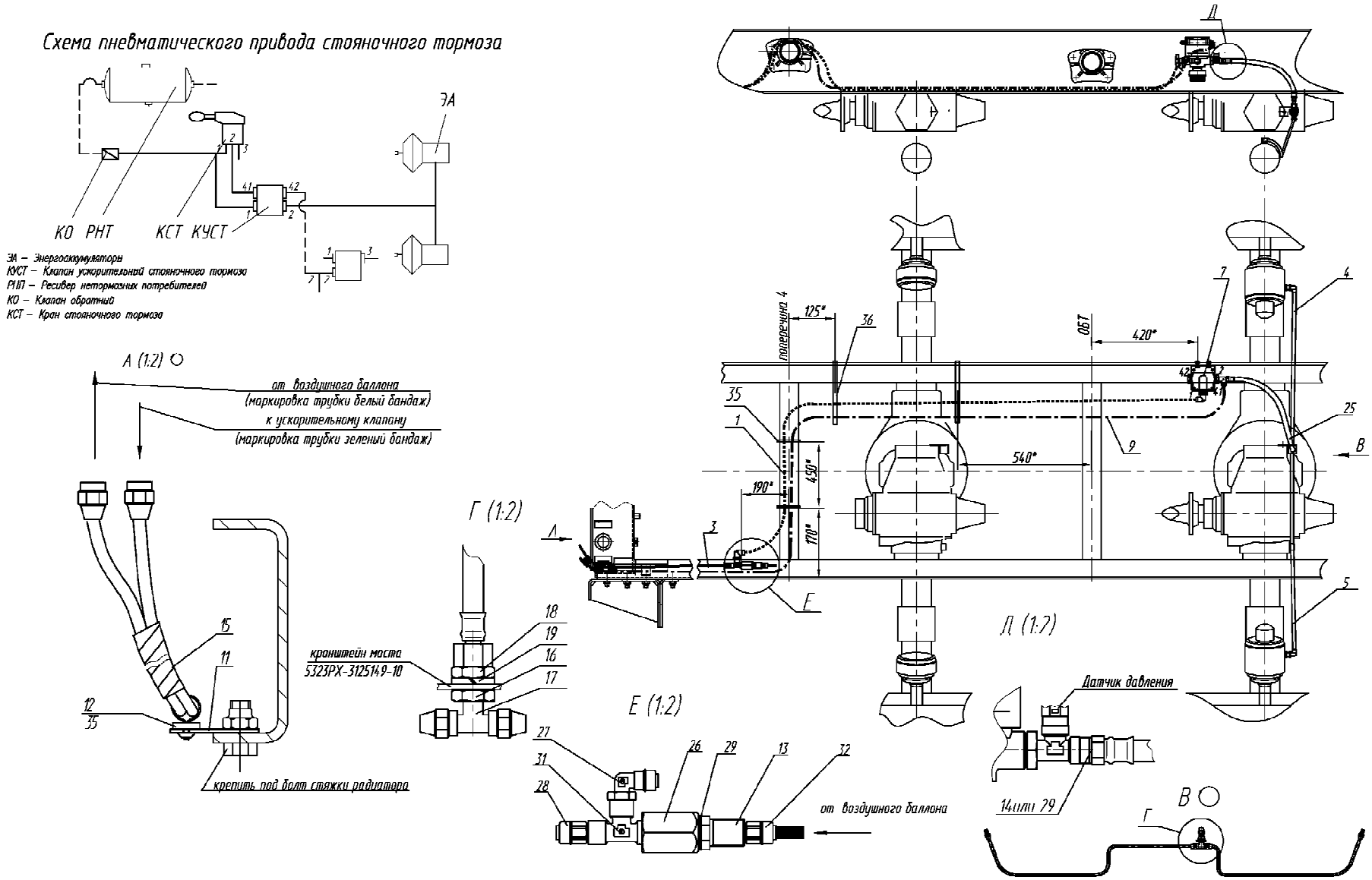

4320ЯМ-3508300, 4320ЯМ-3508300-20 Установка пневмопривода стояночного тормоза

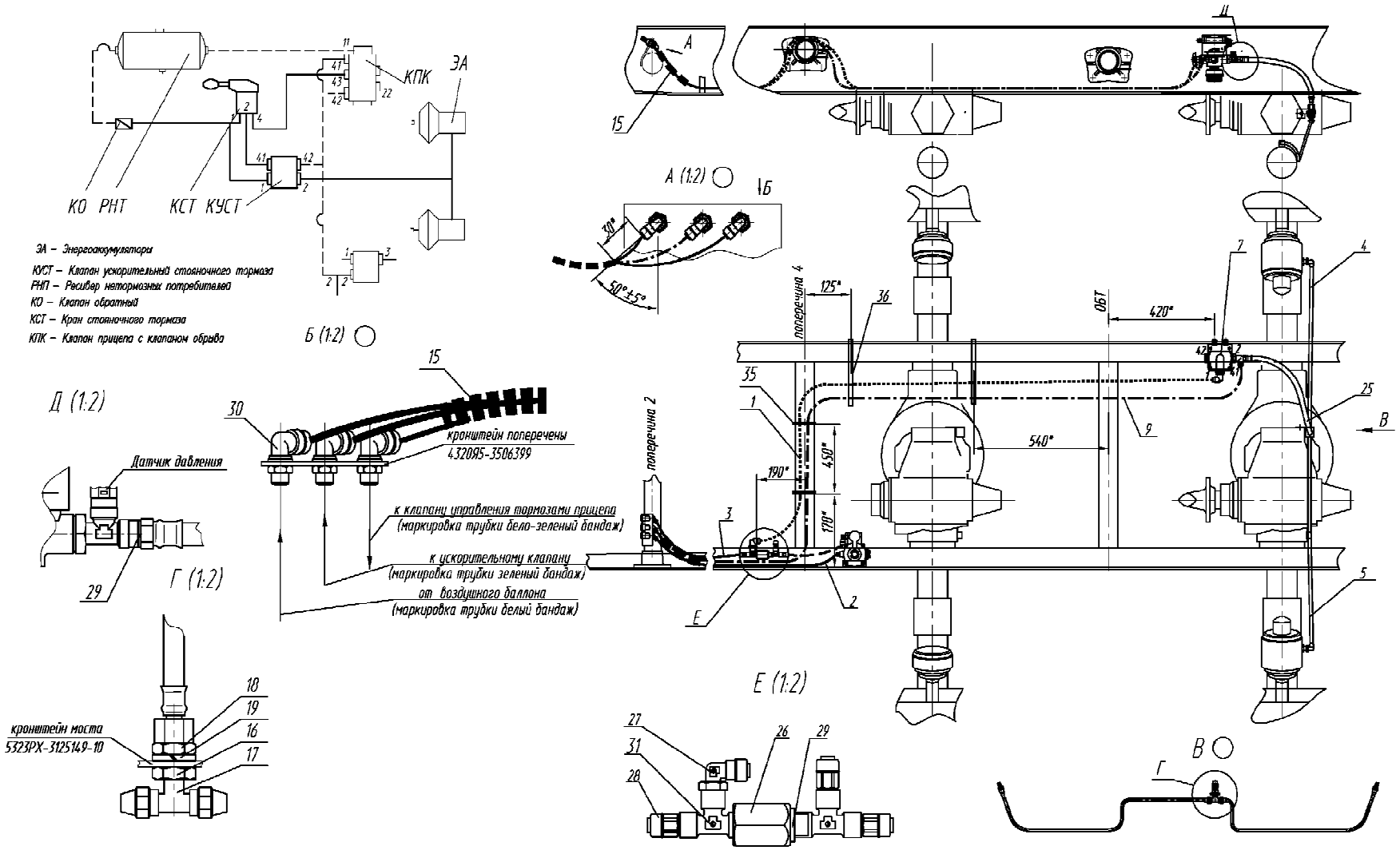

Схема пневматического привода стояночного тормоза

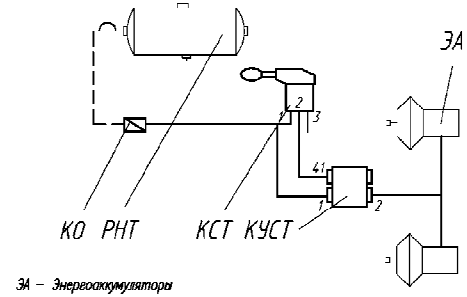

ЭА – Энергоаккумуляторы
КУСТ – Клапан ускорительный стояночного тормоза
РНП – Ресивер нетормозных потребителей
КО – Клапан обратный
КСТ – Кран стояночного тормоза

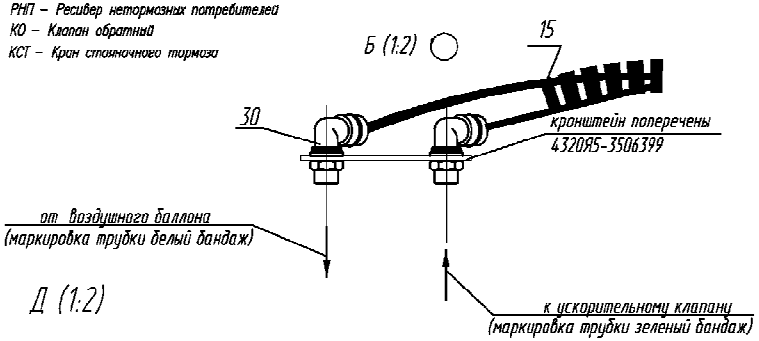

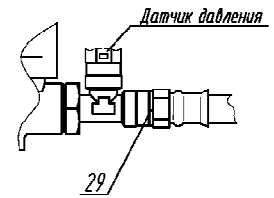

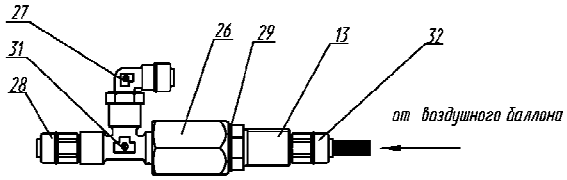

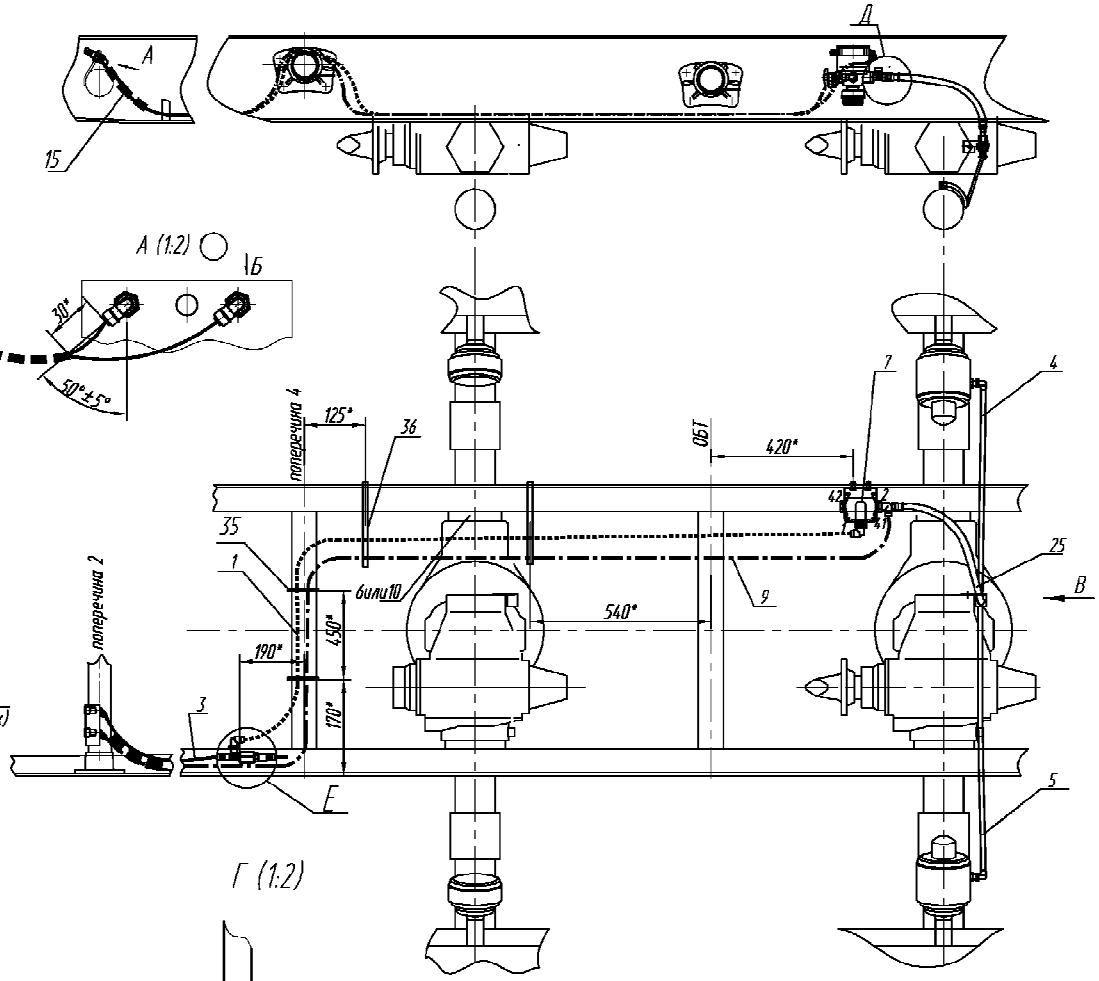

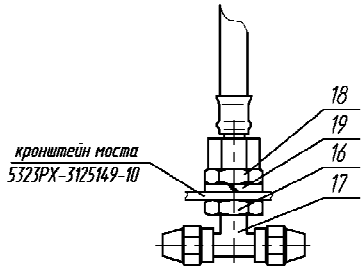

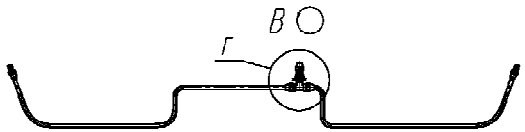

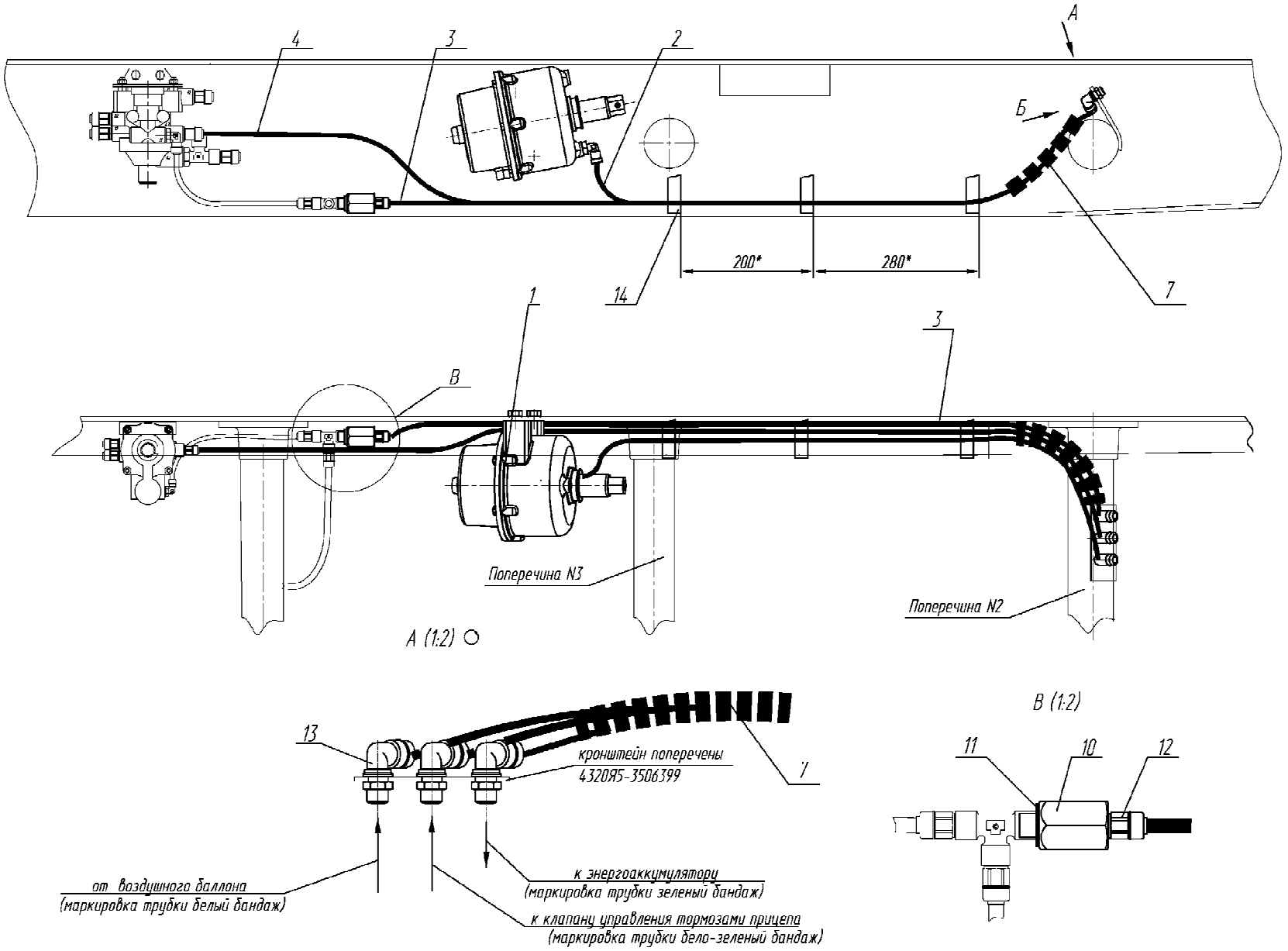
А
4
3
2
Б
200*
280*
14
7
1
3
В
Поперечина N3
Поперечина N2
А (1:2)
13
кронштейн поперечены
4320Я5-3506399
7
от воздушного баллона
(маркировка трубки белый бандаж)
к энергоаккумулятору
(маркировка трубки зеленый бандаж)
к клапану управления тормозами прицепа
(маркировка трубки бело-зеленый бандаж)
В (1:2)
11
10
12

4320Я5-3508300-30 Установка пневмопривода стояночного тормоза

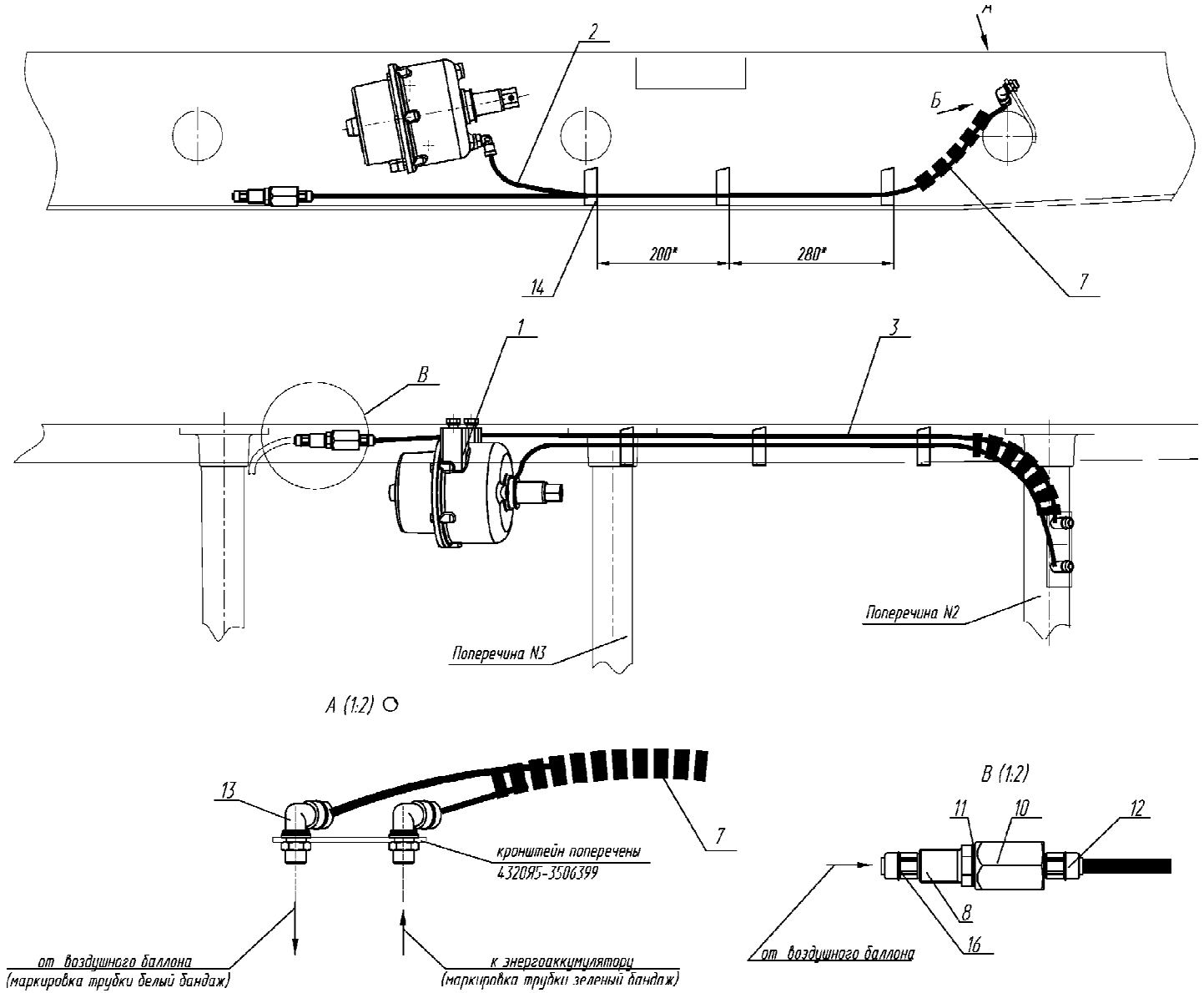

Схема пневматического привода стояночного тормоза

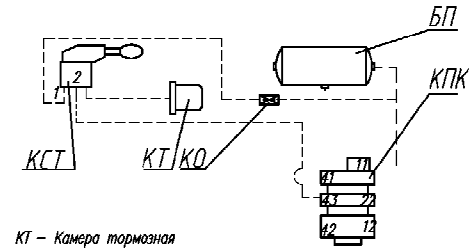

КТ – Камера тормозная
БП – Баллон прицепа
КО – Клапан обратный
КСТ – Кран стояночного тормоза
КПК – Клапан прицепа с клапаном обрыва

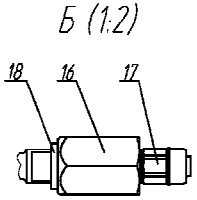

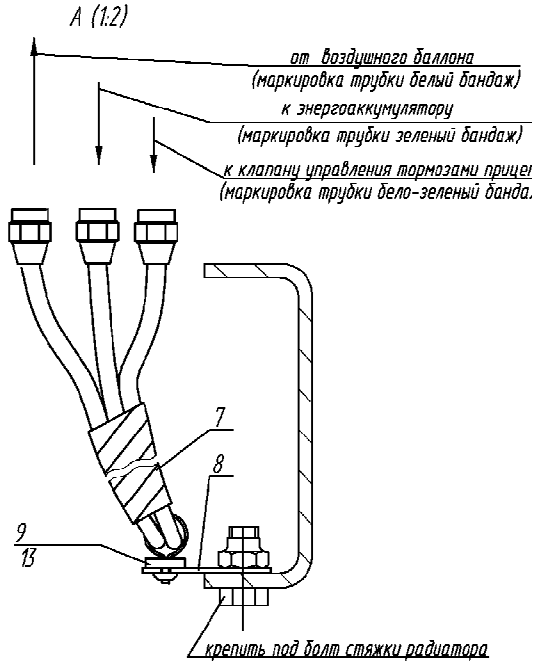

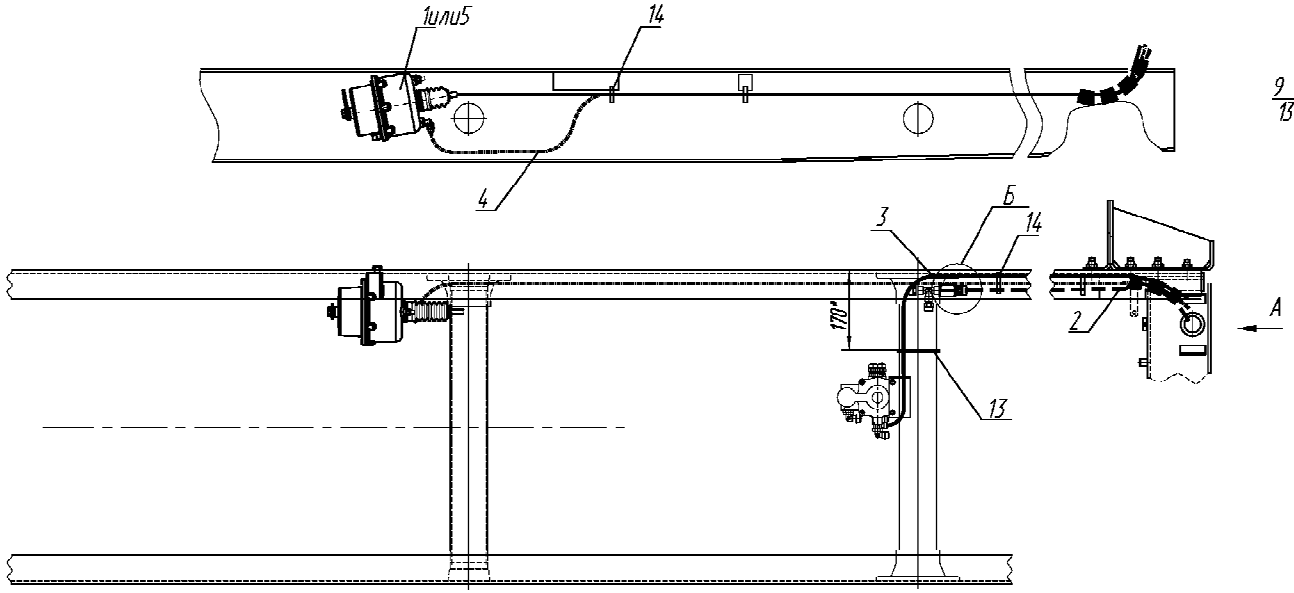

14. Информационный бюллетень № 363

Модернизация рабочей тормозной системы автомобиля.

С октября 2014 года на автомобилях 43206 и мод (4х4) с пневмотормозами устанавливается модернизированная тормозная система. Для повышения поперечной устойчивости автомобиля во время торможения изменяется тип антиблокировочной системы тормозов с 4S-4M на 4S-2M. В связи с изменениями заменяются установки привода рабочей тормозной системы в части установки модулятора передней оси и установки ускорительного клапана. Дополнительно заменяются медные трубопроводы к тормозным камерам устанавливаемые на задний мост.

Установки пневматического привода тормозов и входящие в них детали применявшиеся до октября 2014 с новыми установками не взаимозаменяемы но с производства не снимаются, поскольку используются в автомобилях типа 6х6.

Изменена с номера изделия (шасси автомобиля)	октябрь 2014г.	Урал-43206 и его модификации	Дата внедрения РГТ с 01.03.15	Номер РГТ на внедрения № 545 от 03.03.15	№ 363 2015г.

Наименование агрегата и детали	№ детали до изменения	Кол	№ детали после изменения	Кол	Взаимо-заменяемость
Установка пневматического привода тормозов	43206Т-35000010 43206Т-3500011 43206Ж-3500010 43206Ж-3500011 32552У-3500010 32552У-3500011 3255БМ-3500010 3255БМ-3500011		43206Т-3500010-01 43206Т-3500011-01 43206Ж-3500010-01 43206Ж-3500011-01 32552У-3500010-01 32552У-3500011-01 3255БМ-3500010-01 3255БМ-3500011-01		Не сохраняется
Установка ускорительного клапана	32552У-3518002		32552-3518002		
Установка модулятора на левом лонжероне	4320ЯТ-3500021		43206Т-3500021 32552-3500021	1	

Описание изменения		Модернизация рабочей тормозной системы.	Всего листов	8
Подпись			Лист	2

Изменена с номера изделия (шасси автомобиля)	октябрь 2014г.	Урал-43206 и его модификации	Дата внедрения РГТ	Номер РГТ на внедрения	№ 363 2015г.

Наименование агрегата и детали	№ детали до изменения	Кол	№ детали после изменения	Кол	Взаимо-заменяемость
<u>43206Т-3500021 Установка модулятора на левом лонжероне</u> **<u>(Капотные автомобили)</u>**			Поз.2 334161 Штуцер Поз.3 337788 Тройник Поз. 4 336910 Штуцер Поз. 6 250640-П29 Гайка М20х1,5-6Н Поз.10 472 195 018 0 Модулятор Поз.11 D2022 M16x1.5-M22x1.5-S Фитинг угловой (доп. зам. на 715 52215В) Поз.12 9502 10-М16х1,5 Фитинг угловой (доп. зам.на 810 1008016153) Поз. 14 US-M22-NBR Кольцо уплотнительное (доп. зам. на 4320-3514023 Прокладка)	1 1 1 1 1 1 1 1	Не сохраняется

Описание изменения		Модернизация рабочей тормозной системы.	Всего листов	8
Подпись			Лист	3

Изменена с номера изделия (шасси автомобиля)	октябрь 2014г.	Урал-43206 и его модификации	Дата внедрения РГТ	Номер РГТ на внедрения	№ 363 2015г.

Наименование агрегата и детали	№ детали до изменения	Кол	№ детали после изменения	Кол	Взаимо-заменяемость
<u>32552-3500021 Установка модулятора на левом лонжероне (Бескапотные автомобили)</u>			Поз.2 334161 Штуцер Поз.3 337788 Тройник Поз. 4 336910 Штуцер Поз. 6 250640-П29 Гайка М20х1,5-6Н Поз.10 472 195 018 0 Модулятор Поз.11 D2022 M16x1.5-M22x1.5-S Фитинг угловой (доп. зам. на 715 52215В) Поз.12 9502 10-M16x1,5 Фитинг угловой (доп. зам.на 810 1008016153) Поз. 13 DS 6510 10-M22x1.5-S Фитинг прямой (доп. зам. на 800 100801215 Поз. 14 US-M22-NBR Кольцо уплотнительное (доп. зам. на 4320-3514023 Прокладка)	1 1 1 1 1 1 1 1 1	Не сохраняется

Описание изменения		Модернизация рабочей тормозной системы.	Всего листов	8
Подпись			Лист	
				4

Изменена с номера изделия (шасси автомобиля)	октябрь 2014г.	Урал-43206 и его модификации	Дата внедрения РГТ	Номер РГТ на внедрения	№ 363 2015г.

Наименование агрегата и детали	№ детали до изменения	Кол	№ детали после изменения	Кол	Взаимо-заменяемость
<u>32552-3518002 Установка ускорительного клапана с модулятором</u>			Поз. 2 4320-3515068 Пробка Поз. 3 339536-П Пробка Поз. 4 339904-П Угольник Поз. 10 8001.35.18.010-20 Клапан ускорительный (доп.зам. на 100-3518010-10 или 11.3518010-10) Поз. 11 8089.00.00.000 Глушитель (доп.зам. на 25.3518045 или 11.35900070) Поз.16 472 195 018 0 Модулятор Поз. 18 D2062 M16x1.5-M16x1.5-S Тройник (доп. зам. на 730 51615) Поз. 19 9512 10-M16x1,5 Фитинг прямой (доп. зам. на 800 100 801615) Поз. 20 9502 15-M16x1,5 Фитинг угловой (доп. зам на 810 1512016155) Поз.21 9512 6-M16x1,5 Фитинг прямой(доп. зам. на 800 060401615) Поз. 22 US-M22-NBR Кольцо уплотнительное (доп. зам. на 4320-3514023 Прокладка)	3 1 1 1 1 1 1 1 1	Не сохраняется

Описание изменения		Модернизация рабочей тормозной системы.	Всего листов	8
Подпись			Лист	5

Изменена с номера изделия (шасси автомобиля)	октябрь 2014г.	Урал-43206 и его модификации	Дата внедрения РГТ	Номер РГТ на внедрения	№ 363 2015г.

Наименование агрегата и детали	№ детали до изменения	Кол	№ детали после изменения	Кол	Взаимо-заменяемость
43206Т-3500010-01;43206Т-3500011-01; 43206Ж-3500010-01; 4320Ж-3500011-01; 32552У-3500010-01; 32552У-3500011-01; 3255БМ-3500010-01; 3255БМ-3500011-01 Установка пневматического привода тормозов			43206Т-3506100 Трубка к правой камере 43206Т-3506113 Трубка к левой камере	1 1	Не сохраняется

Описание изменения		Модернизация рабочей тормозной системы.	Всего листов	8
Подпись			Лист	6

43206Т-3500021; 32552-3500021 Установка модулятора на левом лонжероне

Рис.1

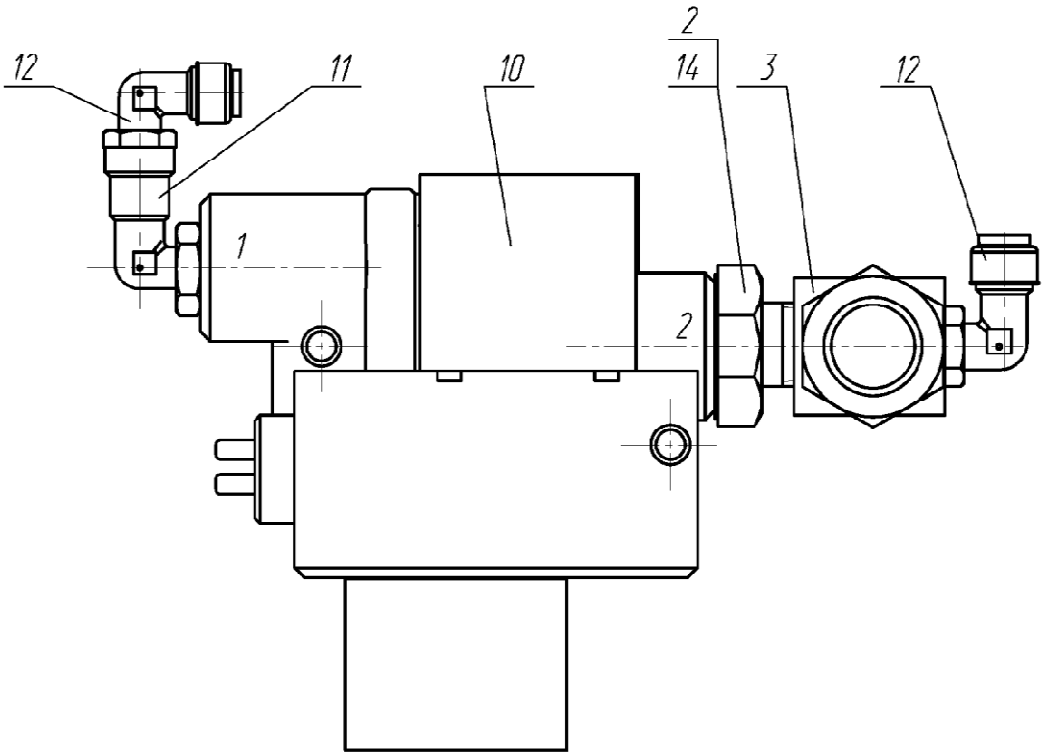

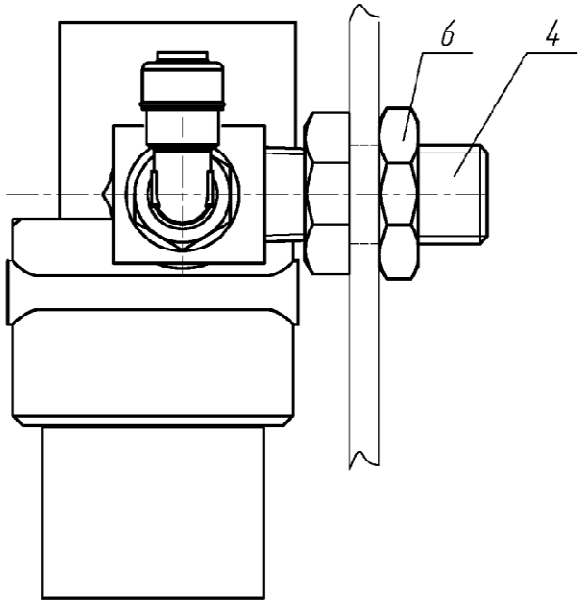

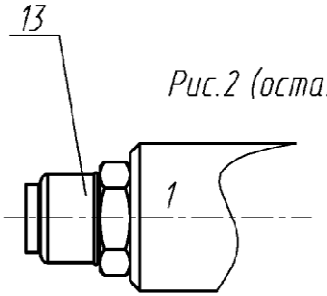

Рис.2 (остальное см. Рис.1)

Обозначение	Рис.
43206Т-3500021	1
32552-3500021	2

32552-3518002 Установка ускорительного клапана с модулятором

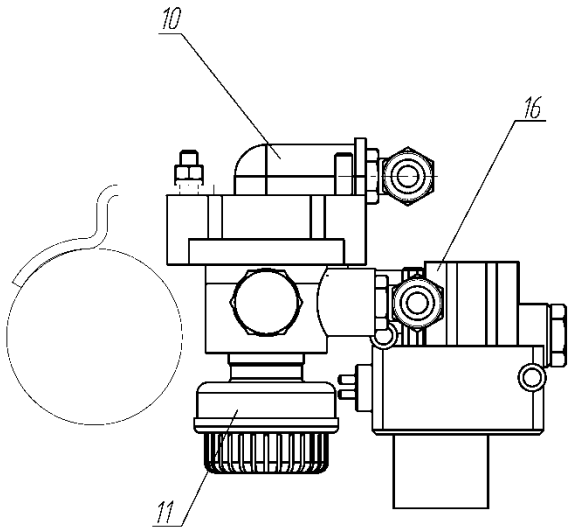

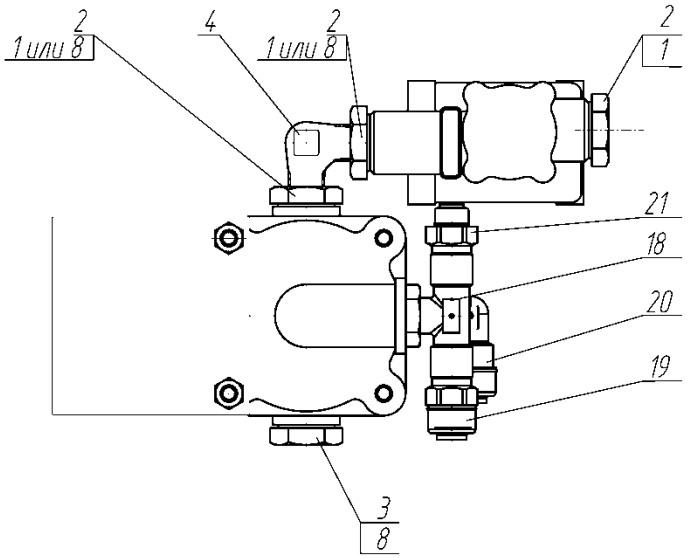

15. Информационный бюллетень № 364

Замена энергоаккумуляторов на тормозные камеры.

На автомобилях Урал 4320 с пневмотормозами и их модификации для народного хозяйства заменяются установки тормозных камер.

Изменена с номера изделия (шасси автомобиля)	2015г.	Урал 4320 с пневмотормозами	Дата внедрения РГТ с 01.03.15	Номер РГТ на внедрения №486 от 26.02.15	№ 364 2015г.

Наименование агрегата и детали	№ детали до изменения	Кол	№ детали после изменения	Кол	Взаимо-заменяемость
Установка привода стояночного тормоза	4320ЯТ-3508300	1	4320ЯМ-3508300	1	Взаимозаменяемость сохраняется
	4320БУ-3508300-20	1	4320БМ-3508300-20	1	
	4320БУ-3508300-1 0	1	4320БМ-3508300-1 0	1	
	4320ЯТ-3508300- 10	1	4320ЯМ-3508300- 10	1	
	4320ЯТ-3508300-30	1	4320ЯМ-3508300-30	1	
	4320ЯТ-3508300-20	1	4320ЯМ-3508300-20	1	
	4320БУ3508300	1	4320БМ-3508300	1	

Описание изменения		Замена энергоаккумуляторов на тормозные камеры.	Всего листов	3
Подпись			Лист	2

Изменена с номера изделия (шасси автомобиля)	2015г.	Урал 4320 с пневмотормозами	Дата внедрения РГТ	Номер РГТ на внедрения	№ 364 2015г.

Наименование агрегата и детали	№ детали до изменения	Кол	№ детали после изменения	Кол	Взаимо-заменяемость
Установка тормозной камеры (задний мост, правое колесо)	4320БУ-3519180-01 (см.432015У-3519180)	1	4320БУ-3519180-01	1	Взаимозаменяемость сохраняется
Установка тормозной камеры (задний мост, левое колесо)	4320БУ-3519180-10	2	4320БУ-3519180-10	1	
Установка тормозной камеры (задний мост, правое колесо)	4320БУ-3519180	1			
Установка тормозной камеры (средний мост, правое колесо)			4320БУ-3519170	1	
Установка тормозной камеры (средний мост, левое колесо)			4320БУ-3519170-10	1	

Описание изменения		Замена энергоаккумуляторов на тормозные камеры.	Всего листов	3
Подпись			Лист	3

16. Информационный бюллетень № 367

Замена сварных лонжеронов рам на цельные для автомобилей Урал 532362 и его модификации

Основанием к изменению стала замена сварных лонжеронов рам изготовляемых по временной технологии (с приваркой удлинителей в передней части) длиной 8730 мм на цельные лонжероны:

изд. Э53236-2801007 Лонжерон рамы и изд. Э53236-2801074 Удлинитель лонжерона передний правый заменены на изд. 53236-2801008 Лонжерон рамы правый;

изд. Э53236-2801007 Лонжерон рамы и изд. Э5323Р-2801075 Удлинитель лонжерона передний левый заменены на изд. 53236-2801009 Лонжерон рамы левый.

Взаимозаменяемость сохраняется.

Изменена с номера изделия (шасси автомобиля)	2015г.	Урал 532362 и его модификации	Дата внедрения РГТ с 01.01.16	Номер РГТ на внедрения 4603 от 17.12.15	№ 367 2015г.

Наименование агрегата и детали	№ детали до изменения	Кол	№ детали после изменения	Кол	Взаимо-заменяемость
Лонжерон рамы (правый)	Э53236Р-2801007	1	53236-2801008	1	Взаимозаменяемость сохраняется
Удлинитель лонжерона передний правый	Э53236Р-2801074	1			
Лонжерон рамы (левый)	Э53236Р-2801007	1	53236-2801009	1	
Удлинитель лонжерона передний левый	Э53236Р-2801075	1			

Описание изменения	Замена изд. Э53236Р-2801007 Лонжерон рамы на изд. 53236-2801008/09 Лонжерон рамы правый/левый. Исключены изделия Э53236Р-2801074 Удлинитель лонжерона передний правый и Э53236Р-2801075 Удлинитель лонжерона передний левый.	Всего листов	3
Подпись		Лист	2

До изменения

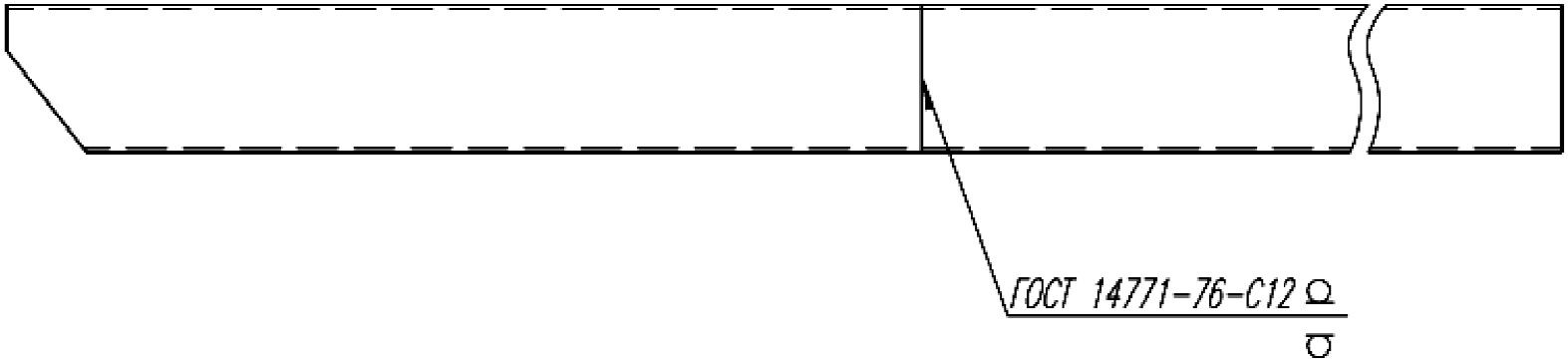

После изменения

17. Информационный бюллетень № 368

Замена сварных лонжеронов рам на цельные для автомобилей Урал 532301, Урал 542301 и их модификации.

Основанием к изменению стала замена сварных лонжеронов рам (с приваркой удлинителей в хвостовой части) длиной 8030 мм и лонжеронов длиной 7810 мм на цельные лонжероны:

изд. 5323РХ-2801008/09 Лонжерон рамы правый/левый и изд. 5323РХ-2801073 Удлинитель лонжерона заменены на изд. 5323-2801008-10/09-10 Лонжерон рамы правый/левый;

изд. 5323РХ-2801008/09 Лонжерон рамы правый/левый и изд. 5423Р-2801073 Удлинитель лонжерона заменены на изд. 5323-2801008-10/09-10 Лонжерон рамы правый/левый.

Взаимозаменяемость сохраняется.

Изменена с номера изделия (шасси автомобиля)	2015г.	Урал 532301, Урал 542301 и их модификации.	Дата внедрения РГТ с 01.03.15г	Номер РГТ 362 от 17.02.15 на внедрения	№ 368 2015г.

Наименование агрегата и детали	№ детали до изменения	Кол	№ детали после изменения	Кол	Взаимо-заменяемость
Лонжерон рамы правый/левый	5323РХ-2801008/09	1	5323-2801008-10/09-10	1	Взаимозаменяемость сохраняется
Удлинитель лонжерона	5323РХ-2801073	1			
Лонжерон рамы правый/левый	5323РХ-2801008/09	1	5323-2801008-10/09-10	1	
Удлинитель лонжерона	5423Р-2801073	1			

Описание изменения		Замена изд. 5323РХ-2801008/09 Лонжерон рамы правый/левый на изд. 5323-2801008-10/09-10 Лонжерон рамы правый/левый Исключены изделия 5323РХ-2801073 Удлинитель лонжерона и 5423Р-2801073 Удлинитель лонжерона.	Всего листов	3
Подпись			Лист	2

До изменения

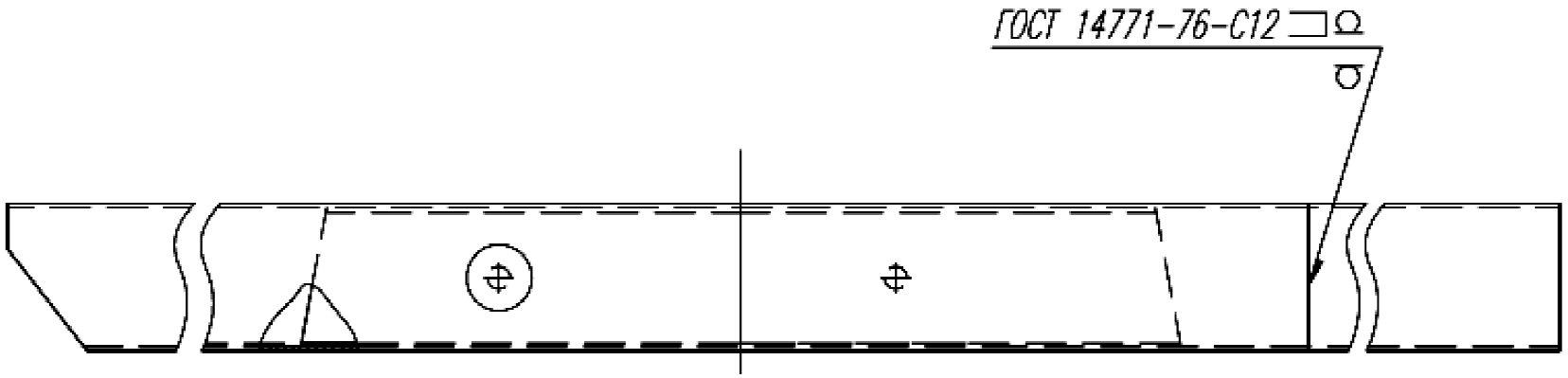

После изменения

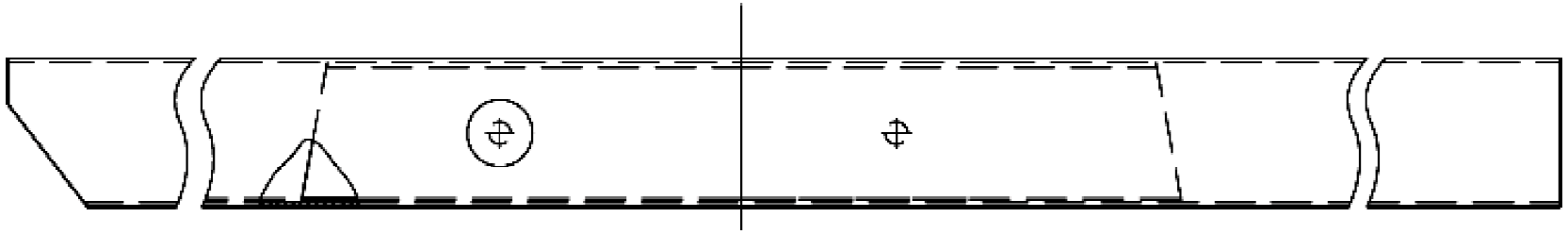

18. Информационный бюллетень № 369

Изменение кронштейна баллона для автомобилей 4320-80М

В рамках работ по снижению трудоемкости сборки а/м 4320-80М изменился кронштейн баллона с соответствующим крепежом.

Изменена с номера изделия (шасси автомобиля)	2015г.	Урал-4320-80М	Дата внедрения РГТ с 01.05.15	Номер РГТ на внедрение 1412 от 28.04.15.	№ 369 2015г.

Наименование агрегата и детали	№ детали до изменения	Кол	№ детали после изменения	Кол	Взаимо-заменяемость
4320Т-1609000-10 – Установка пневмопривода выключения сцепления	1) 201466-П29 - Болт	1			
	2) 4320Т-3513020 - Кронштейн	1	2) 4320Т-3513020-01 - Кронштейн	1	Сохраняется
	3) 4320-110112 - Прокладка	1	3) 5323РХ-1803425 - Прокладка	1	Не сохраняется

Описание изменения		Автомобиль Урал-4320-80М, изменение кронштейна баллона.	Всего листов	3
Подпись			Лист	2

До изменений

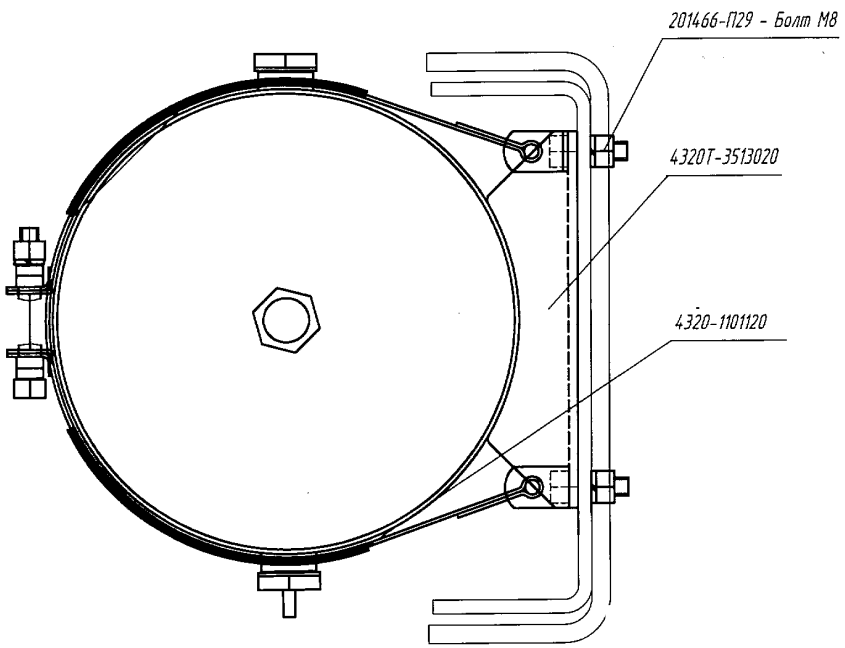

После изменений

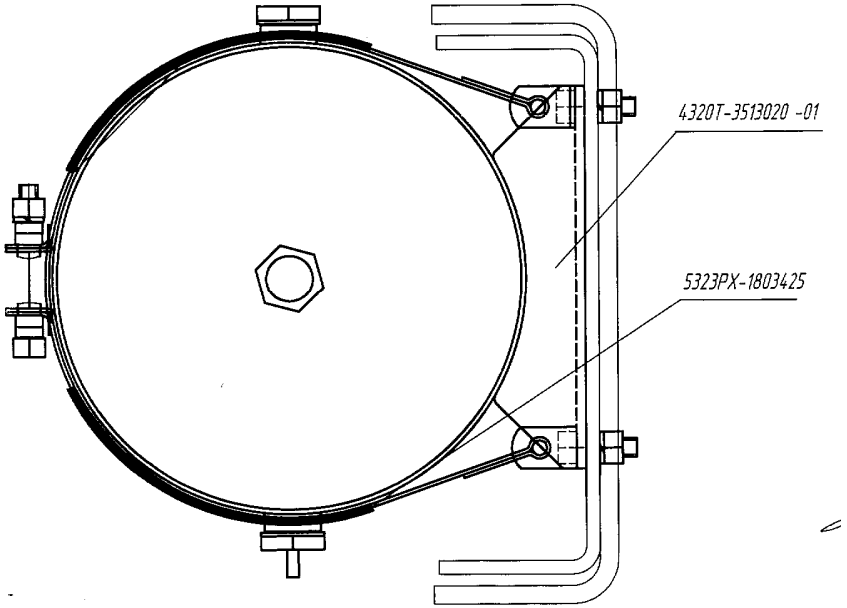

19. Информационный бюллетень № 370

«О замене электропневмоклапанов со штырьевым электрическим подключением на клапаны с байонетным подключением»

В связи с указанием управляющего директора, на всех автомобилях Урал с колесной формулой 8х8, в пневмоуправлении раздаточной коробки, ДОМ, КОМ и блокировки межколесных дифференциалов заменяются электропневмоклапаны КЭБ-420 со штырьевым электрическим подключением на клапаны КЭМ 10-10 с байонетным подключением (в герметичном исполнении).

Изменена с номера изделия (шасси автомобиля)	II кв. 2015г.	Урал-532301 и Урал-53236 1и их модификации	Дата внедрения РГТ с 01.07.15	Номер РГТ на внедрения 2042 от 15.06.15	№ 370 2015г.

Наименование агрегата и детали	№ детали до изменения	Кол	№ детали после изменения	Кол	Взаимо-заменяемость
Автомобили: Урал-532301 и модификации;Урал-5323 61 и модификации. **Установка пиевмоуправления РК, ДОМ, КОМ.** Клапан электромагнитный КЭБ-420 Клапан электромагнитный Втулка проставочная Втулка проставочная Втулка проставочная Трубка воздуховодная Трубка воздуховодная Шайба 8 ОСТ 37.001.144-75	 7Д3.254.022 5323РХ-1803272-10 5323РХ-1803391-10 252038-П29	 5 2 1 16	 КЭМ 10-10 4320ЯХ-1803273 4320ЯХ-1803472 5323РХ-1803302-01	 5 4 2 1	Взаимозаменяемость не сохраняется

Описание изменения		Замена электропневмоклапанов в управлении агрегатами трансмиссии.	Всего листов	9
Подпись			Лист	2

Изменена с номера изделия (шасси автомобиля)	II кв. 2015г.	Урал-532301 и Урал-53236 1и их модификации	Дата внедрения РГТ с 01.07.15	Номер РГТ на внедрения 2042 от 15.06.15	№ 370 2015г.

Наименование агрегата и детали	№ детали до изменения	Кол	№ детали после изменения	Кол	Взаимо-заменяемость
Установка пневмоуправлсния РК.					Взаимозаменяемость не сохраняется
Клапан электромагнитный КЭБ-420	7Д3.254.022	3			
Клапан электромагнитный			КЭМ 10-10	3	
Втулка проставочная	5323РХ-1803272-10	6			
Втулка проставочная			4320ЯХ-1803474	6	
Втулка проставочная			4320ЯХ-1803273	2	
Трубка воздуховодная	5323РХ-1803391-10	1			
Трубка воздуховодная			5323РХ-1803302-01	1	
Шайба 8 ОСТ 37.001.144-75	252038-П29	8			

Описание изменения		Замена электропневмоклапанов в управлении агрегатами трансмиссии.	Всего листов	9
Подпись			Лист	3

Изменена с номера изделия (шасси автомобиля)	II кв. 2015г.	Урал-532301 и Урал-53236 1и их модификации	Дата внедрения РГТ с 01.07.15	Номер РГТ на внедрения 2042 от 15.06.15	№ 370 2015г.

Наименование агрегата и детали	№ детали до изменения	Кол	№ детали после изменения	Кол	Взаимо-заменяемость
Установка пневмоуправления РК, ДОМ.					Взаимозаменяемость не сохраняется
Клапан электромагнитный КЭБ-420	7Д3.254.022	4			
Клапан электромагнитный			КЭМ 10-10	4	
Втулка проставочная	5323РХ-1803272-10	4			
Втулка проставочная			4320ЯХ-1803474	6	
Втулка проставочная			4320ЯХ-1803472	6	
Трубка воздуховодная	5323РХ-1803391-10	1			
Трубка воздуховодная			5323РХ-1803302-01	1	
Шайба 8ОСТ 37.001.144-75	252038-П29	12			

Описание изменения		Замена электропневмоклапанов в управлении агрегатами трансмиссии.	Всего листов	9
Подпись			Лист	4

Изменена с номера изделия (шасси автомобиля)	II кв. 2015г.	Урал-532301 и Урал-53236 1и их модификации	Дата внедрения РГТ с 01.07.15	Номер РГТ на внедрения 2042 от 15.06.15	№ 370 2015г.

Наименование агрегата и детали	№ детали до изменения	Кол	№ детали после изменения	Кол	Взаимо-заменяемость
Установка пневмоуправления РК, КОМ.					Взаимозаменяемость не сохраняется
Клапан электромагнитный КЭБ-420	7Д3.254.022	4			
Клапан электромагнитный			КЭМ 10-10	4	
Втулка проставочная	5323РХ-1803272-10	4			
Втулка проставочная			4320ЯХ-1803474	6	
Втулка проставочная			4320ЯХ-1803472	6	
Трубка воздуховодная	5323РХ-1803391-10	1			
Трубка воздуховодная			5323РХ-1803302-01	1	
Шайба 8 ОСТ 37.001.144-75	252038-П29	12			

Описание изменения		Замена электропневмоклапанов в управлении агрегатами трансмиссии.	Всего листов	9
Подпись			Лист	5

Изменена с номера изделия (шасси автомобиля)	II кв. 2015г.	Урал-532301 и Урал-53236 1и их модификации	Дата внедрения РГТ с 01.07.15	Номер РГТ на внедрения 2042 от 15.06.15	№ 370 2015г.

Наименование агрегата и детали	№ детали до изменения	Кол	№ детали после изменения	Кол	Взаимо-заменяемость
Установка иневмоуправления РК, ДОМ, КОМ, БМКД					Взаимозаменяемость не сохраняется
Клапан электромагнитный КЭБ-420	7Д3.254.022	6			
Клапан электромагнитный			КЭМ 10-10	6	
Втулка проставочная			4320П2-1803272	4	
Втулка проставочная			4320ЯХ-1803273	2	
Втулка проставочная			4320ЯХ-1803472	4	
Трубка воздуховодная	5323РХ-1803391-10	1			
Шайба 8 ОСТ 37.001.144-75	252038-П29	20			
Трубка воздуховодная			5323РХ-1803302-01	1	

Описание изменения		Замена электропневмоклапанов в управлении агрегатами трансмиссии.	Всего листов	9
Подпись			Лист	6

Изменена с номера изделия (шасси автомобиля)	II кв. 2015г.	Урал-532301 и Урал-53236 1и их модификации	Дата внедрения РГТ с 01.07.15	Номер РГТ на внедрения 2042 от 15.06.15	№ 370 2015г.

Наименование агрегата и детали	№ детали до изменения	Кол	№ детали после изменения	Кол	Взаимо-заменяемость
Установка пнсвмоуправлепия РК, БМКД.					Взаимозаменяемость не сохраняется
Клапан электромагнитный КЭБ-420	7Д3.254.022	4			
Клапан электромагнитный			КЭМ 10-10	4	
Втулка проставочная	5323РХ-1803272-10	4			
Втулка проставочная			4320ЯХ-1803474	6	
Втулка проставочная			4320ЯХ-1803472	6	
Трубка воздуховодная	5323РХ-1803391-10	1			
Трубка воздуховодная			5323РХ-1803302-01	1	
Шайба 8 ОСТ 37.001.144-75	252038-П29	12			

Описание изменения		Замена электропневмоклапанов в управлении агрегатами трансмиссии.	Всего листов	9
Подпись			Лист	7

Изменена с номера изделия (шасси автомобиля)	II кв. 2015г.	Урал-532301 и Урал-53236 1и их модификации	Дата внедрения РГТ с 01.07.15	Номер РГТ на внедрения 2042 от 15.06.15	№ 370 2015г.

Наименование агрегата и детали	№ детали до изменения	Кол	№ детали после изменения	Кол	Взаимо-заменяемость
Установка иневмоуправления РК ДОМ, БМКД.					Взаимозаменяемость не сохраняется
Клапан электромагнитньтй КЭБ-420	7Д3.254.022	5			
Клапан электромагнитный			КЭМ 10-10	5	
Втулка проставочная	5323РХ-1803272-10	2			
Втулка проставочная			4320ЯХ-1803273	4	
Втулка проставочная			4320ЯХ-1803472	2	
Трубка воздуховодная	5323РХ-1803391-10	1			
Трубка воздуховодная			5323РХ-1803302-01	1	
Шайба 8 ОСТ 37.001.144-75	252038-П29	16			

Описание изменения		Замена электропневмоклапанов в управлении агрегатами трансмиссии.	Всего листов	9
Подпись			Лист	8

Изменена с номера изделия (шасси автомобиля)	II кв. 2015г.	Урал-532301 и Урал-53236 1и их модификации	Дата внедрения РГТ с 01.07.15	Номер РГТ на внедрения 2042 от 15.06.15	№ 370 2015г.

Наименование агрегата и детали	№ детали до изменения	Кол	№ детали после изменения	Кол	Взаимо-заменяемость
Установка пиевмоуправления РК, КОМ, БМКД.					Взаимозаменяемость не сохраняется
Клапан электромагнитный КЭБ-420	7Д3 .254.022	5			
Клапан электромагнитный			КЭМ 10-10	5	
Втулка проставочная	5323РХ-1803272-10	2			
Втулка проставочная			4320ЯХ-1803273	4	
Втулка проставочная			4320ЯХ-1803472	2	
Трубка воздуховодная	5323РХ-1803391-10	1			
Трубка воздуховодная			5323РХ-1803302-01	1	
Шайба 8 ОСТ 37.001.144-75	252038-П29	16			

Описание изменения		Замена электропневмоклапанов в управлении агрегатами трансмиссии.	Всего листов	9
Подпись			Лист	9

20. Информационный бюллетень № 371

Автомобиль Урал-6370К с коробкой передач 16JS200TA
Установка системы питания двигателя воздухом

Выдача КД на установку СПДВ на автомобиль Урал-6370К с альтернативной коробкой передач 16JS200TA производства FAST Gear (KHP).

Изменена с номера изделия (шасси автомобиля)	2015г.	Урал-6370К	Дата внедрения РГТ с 1.04.2015	Номер РГТ 691 от 12.03.2015 на внедрения	№ 371 2015г.

Наименование агрегата и детали	№ детали до изменения	Кол	№ детали после изменения	Кол	Взаимо-заменяемость
Установка системы питания двигателя воздухом 6370К-1109005					Взаимозаменяемость не сохраняется
Установка фильтра воздушного			(поз. 2) 6370К-1 109010	1	
Патрубок			(поз. 4) 6370К-1 109043	1	
Кронштейн			(поз. 5) 6370К-1 109170	1	
Лента хомута			(поз. 6) 5323-1109182	1	
Хомут в сборе			(поз. 8) 636IКХ-1109182	5	
Патрубок угловой			(поз. 10) 6370-1109222-10	1	
Упор верхний			(поз. 12) 4320Б-1109300	1	
Пружина распорная			(поз. 14) 6370-1109359	1	
Болт хомута М8-6gх45			(поз. 16) 331006	6	
Болт М8-6gх1.25х30-6Е			(поз. 18) 201460-П29	4	
Гайка М8-6Н			(поз. 19) 250510-П29	2	
Шайба 8			(поз. 20) 252005-П29	2	
Шайба 8Т			(поз. 22) 252135-П2	4	
Муфта соединительная			(поз. 26) 636IКХ-1 109041	2	
Шланг соединительный с кольцами			(поз. 28) 4320Я5-1109215	2	
Хомут 00.10.00-11 ТО17-9-20-98			(поз. 32) 00.10.00-11	4	
Хомут			(поз. 34) TORRO 90-110/12 W1	4	
Уплотнитель			(поз. 36) 53205-1109250	1	
Упор пружины			(поз. 42) 54105-1109419	1	

Описание изменения		Автомобиль Урал-6370К с коробкой передач 16JS200TA (альтернатива)	Всего листов	4
Подпись			Лист	2

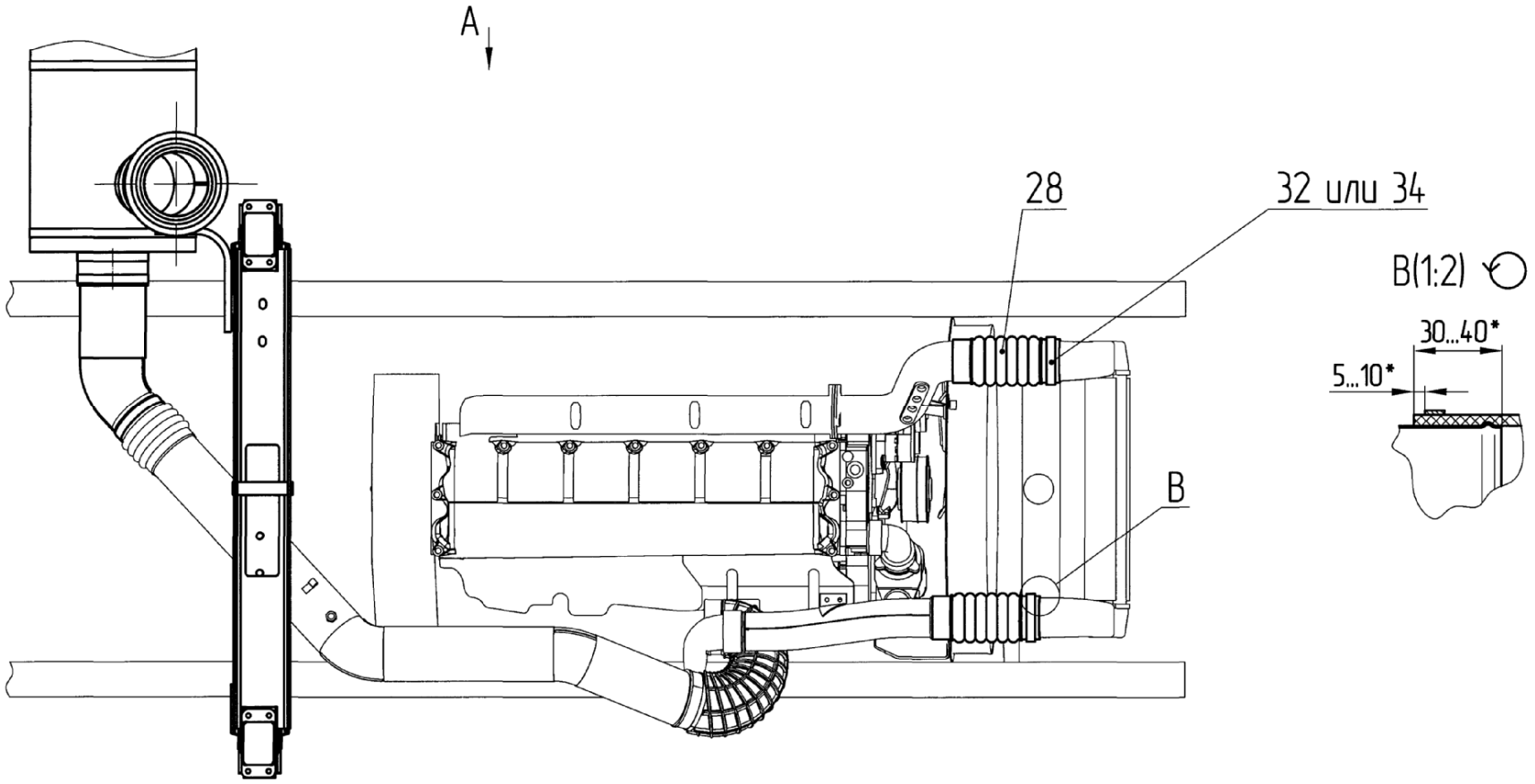
A
28
32 или 34
B(1:2)
30...40*
5...10*
B

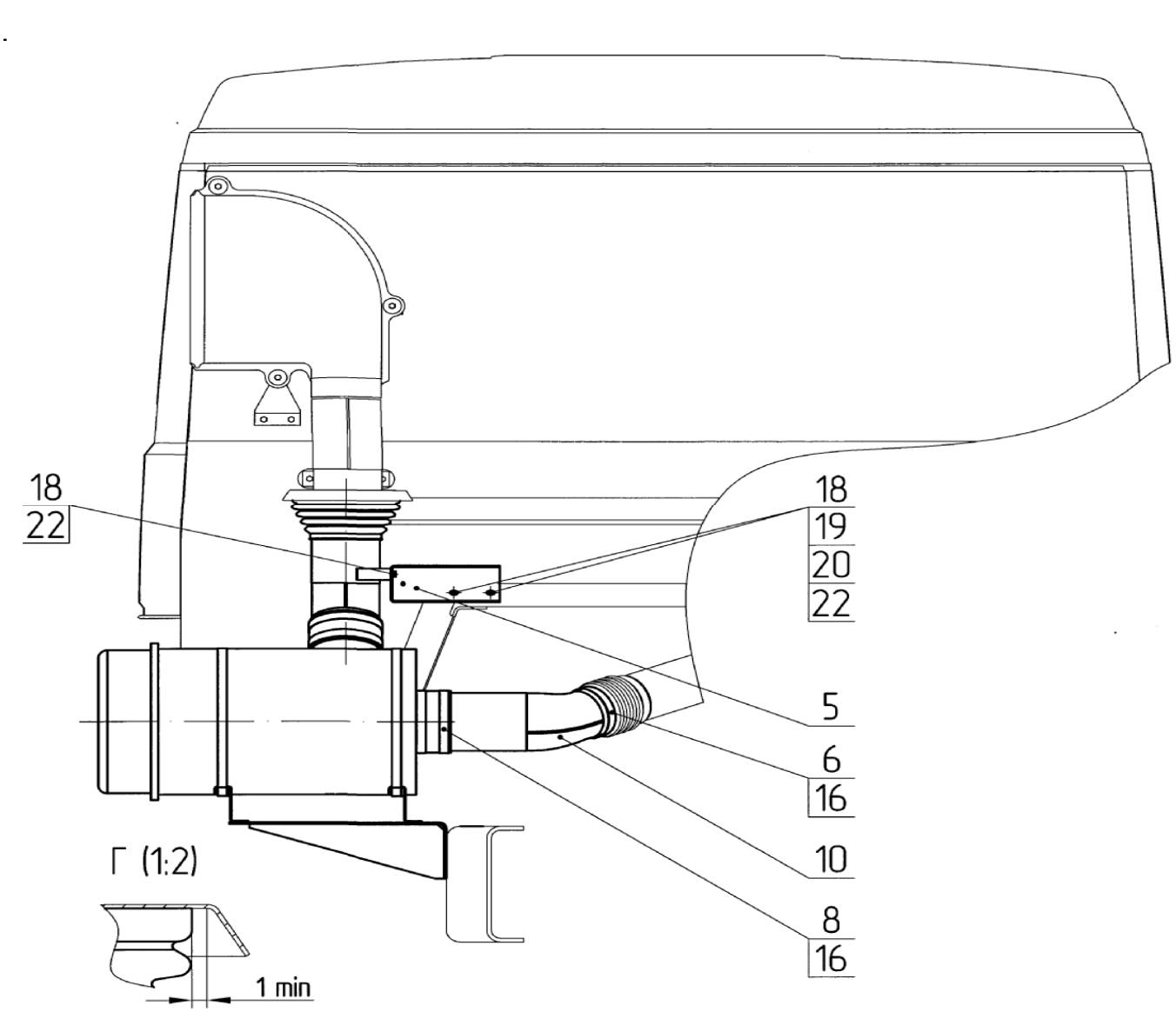
18
22
18
19
20
22
5
6
16
10
8
16
Г (1:2)
1 min

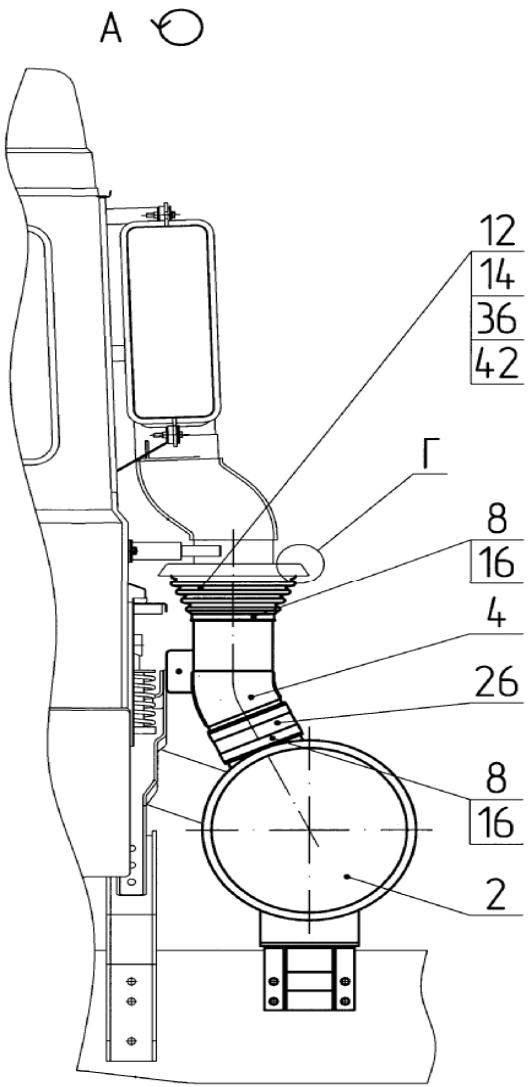
A
12
14
36
42
Г
8
16
4
26
8
16
2

21. Информационный бюллетень № 372

Автомобиль Урал-6370К с коробкой передач 16JS200TA

Установка КП: Выдача КД на установку КП на автомобиль Урал-6370К с альтернативной коробкой передач 16JS200TA производства FAST Gear (KHP).

Изменена с номера изделия (шасси автомобиля)	2015г.	Урал-6370К	Дата внедрения РГТ 01.08.15	Номер РГТ на внедрения 1048 от 06.04.15	№ 372 2015г.

Наименование агрегата и детали	№ детали до изменения	Кол	№ детали после изменения	Кол	Взаимо-заменяемость
Установка коробки передач 6370К-1 700020 Шайба Шпилька Болт Гайка Коробка передач Fast Gear 16JS200TA **Установка коробки передач 6370К-1 700020-10** Шайба Шпилька Болт Гайка Коробка передач Fast Gear 16JS200TA			(поз. 1) 4320Б5-1700021 (поз. 2) 6370К-1700022 (поз. 3) 331583-П29 см.331582-П29 (поз. 4) 4320Б5-1700024 (поз. 5) G14229 (поз.1) 4320Б5-1700021 (поз. 2) 6370К-1700022 (поз. 3) 331583-П29 см. 331582- П29 (поз. 4) 4320Б5-1700024 (поз. 5) G17583	12 3 9 3 1 12 3 9 3 1	Взаимозаменяемость не сохраняется

Описание изменения		Автомобиль Урал-6370К с коробкой передач 16JS200TA (альтернатива)	Всего листов	3
Подпись			Лист	2

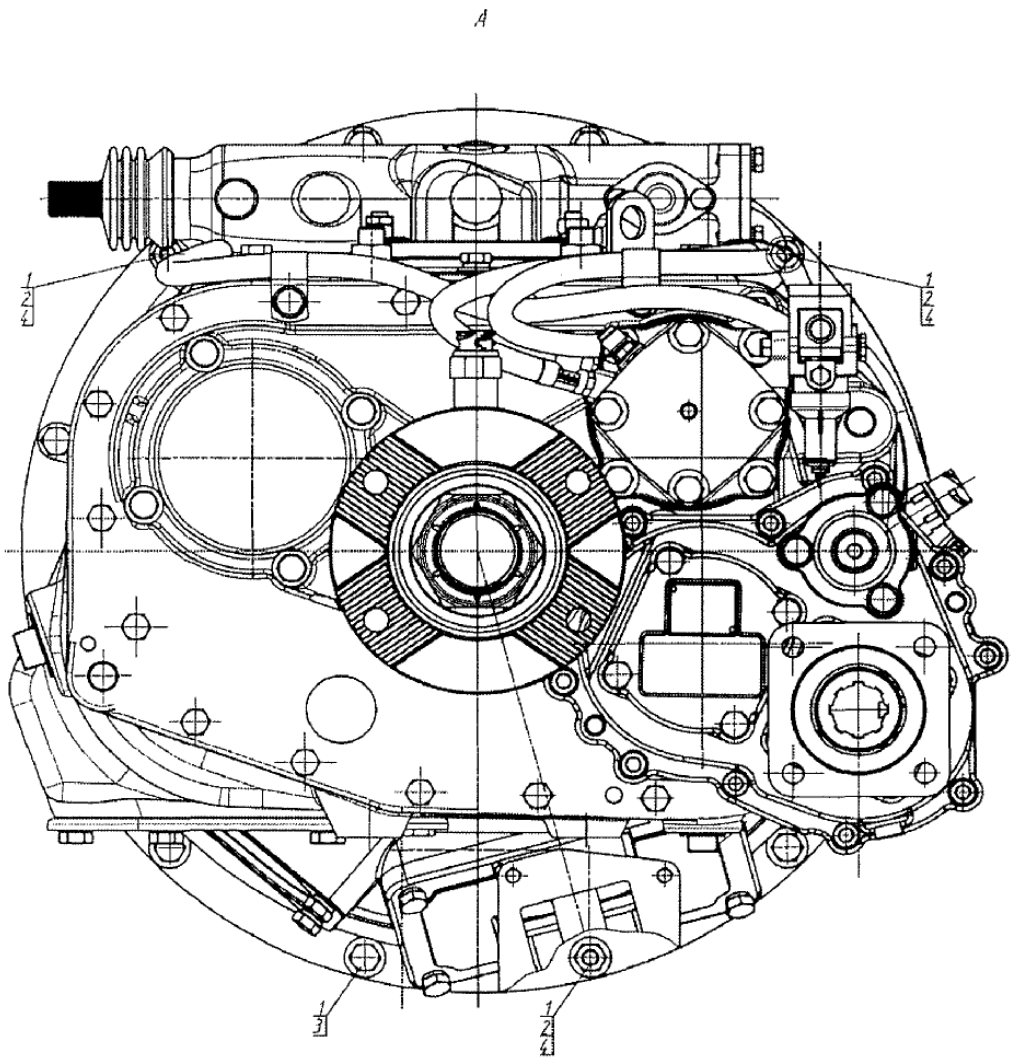
A

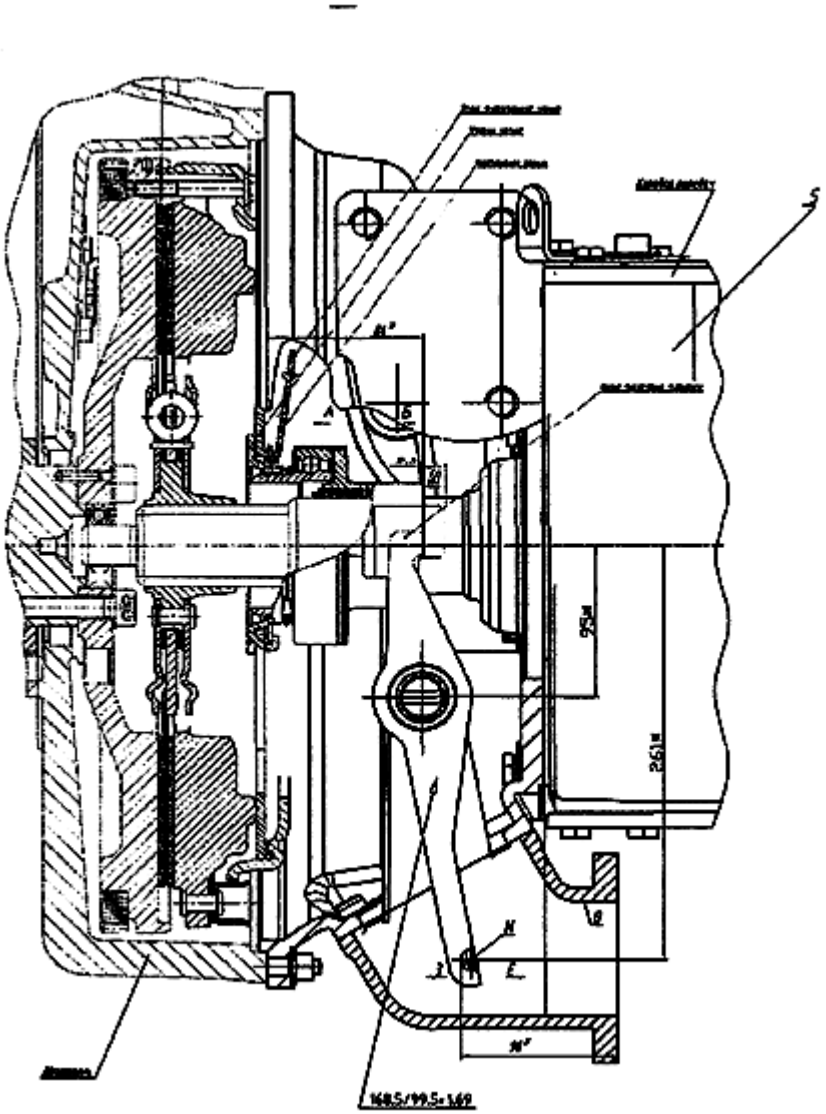
Б
168,5/99,5=169

22. Информационный бюллетень № 373

Автомобиль Урал-6370К с коробкой передач 16JS200TA

Привод КП: выдача КД на привод КП на автомобиль Урал-6370К с альтернативной коробкой передач 16JS200TA производства FAST Gear (КНР).

Изменена с номера изделия (шасси автомобиля)	2015г.	Урал-6370К	Дата внедрения РГТ 01.04.15	Номер РГТ на внедрения 947 от 30.03.15	№ 373 2015г.

Наименование агрегата и детали	№ детали до изменения	Кол	№ детали после изменения	Кол	Взаимозаменяемость
6370К-1703002 Установка управления КП на автомобиле			Поз1 375-3506023 Прокладка хомута	1	Взаимозаменяемость не сохраняется
			Поз2 333620 Хомут	1	
			Поз.3 201497-П29 Болт М10-6gх25 ОСТ 37.001.123-96	2	
			Поз.4 252136-П2 Шайба 10.ОТ ОСТ 37.001.115-75	2	
			Поз.5 АИ-1703860 Фитинг цанга прямой	2	
6370К-1703006 Установка управления КП на двигателе			Поз1 6370К-1703054 Вилка кардана с хвостовиком	1	
			Поз.2 63674Р-1703055 Опора промежуточная	1	
			Поз.3 6370К-1703067 Тяга	1	
			Поз.5 4320Б5-1703075 Кронштейн	1	
			Поз.8 6363-3506109 Лента спиральная (см.6363-3506107)	1	
			Поз.9 200263-П29 Болт М8-6gх35 ОСТ 37.001.122-96	2	
			Поз.11 250517-П29 Гайка М10х1,25-6Н ОСТ37.001.124-75	4	
			Поз.12 250559-П29 Гайка М14х1,5-6Н ОСТ 37.001.124-75	1	
			Поз.13 252155-П2 Шайба 8Л ОСТ 37.001.115-75	2	
			Поз.14 252136-П2 Шайба 10.ОТ ОСТ 37.001.115-75	4	
			Поз.17 362-1703420 Хвостовик	1	

Описание изменения		Автомобиль Урал-6370К с коробкой передач 16JS200TA(альтернатива)	Всего листов	4
Подпись			Лист	2

6370К-1703002 Установка управления КП на автомобиле

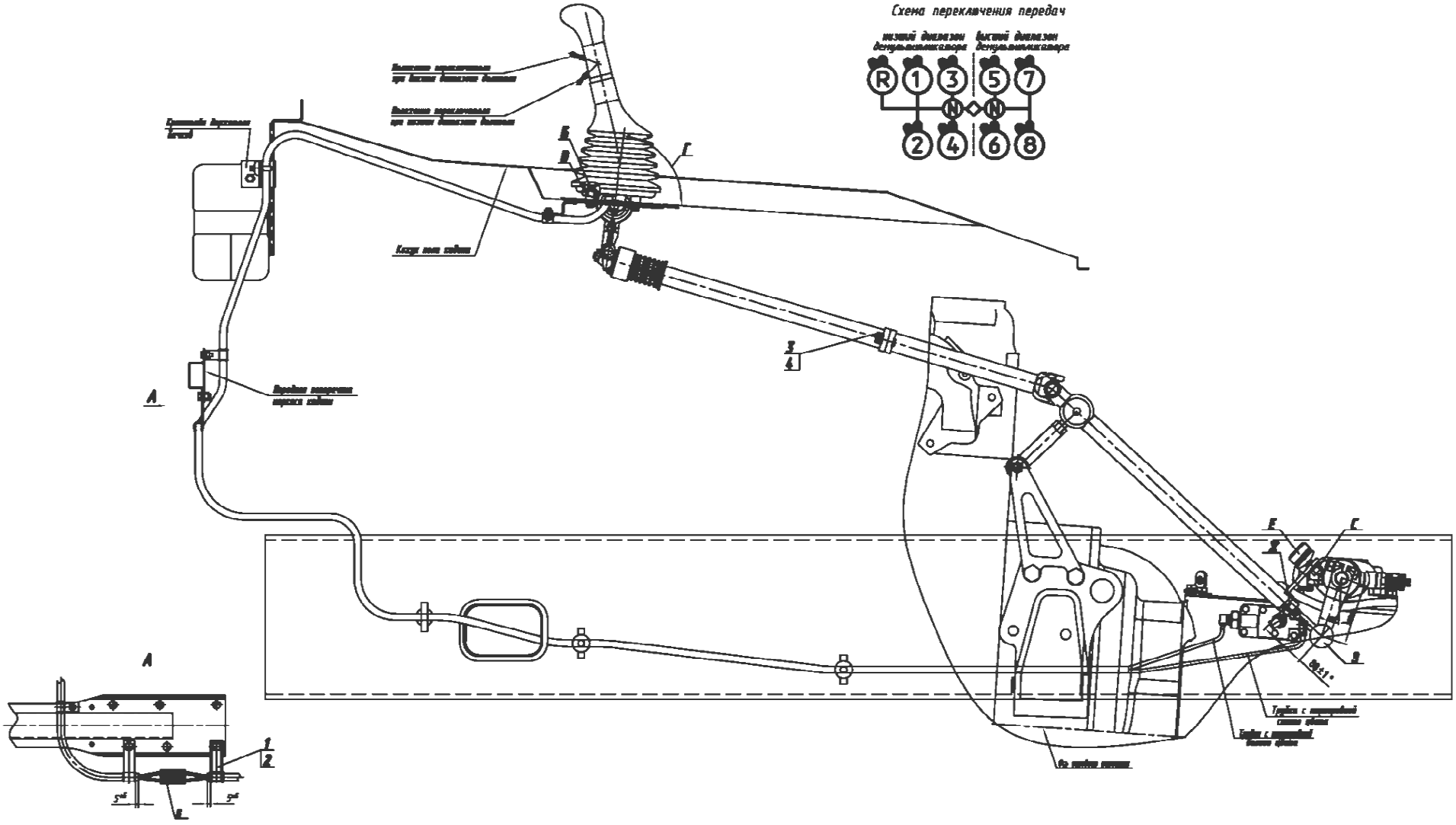

6370К-1703006 Установка управления КП на двигателе

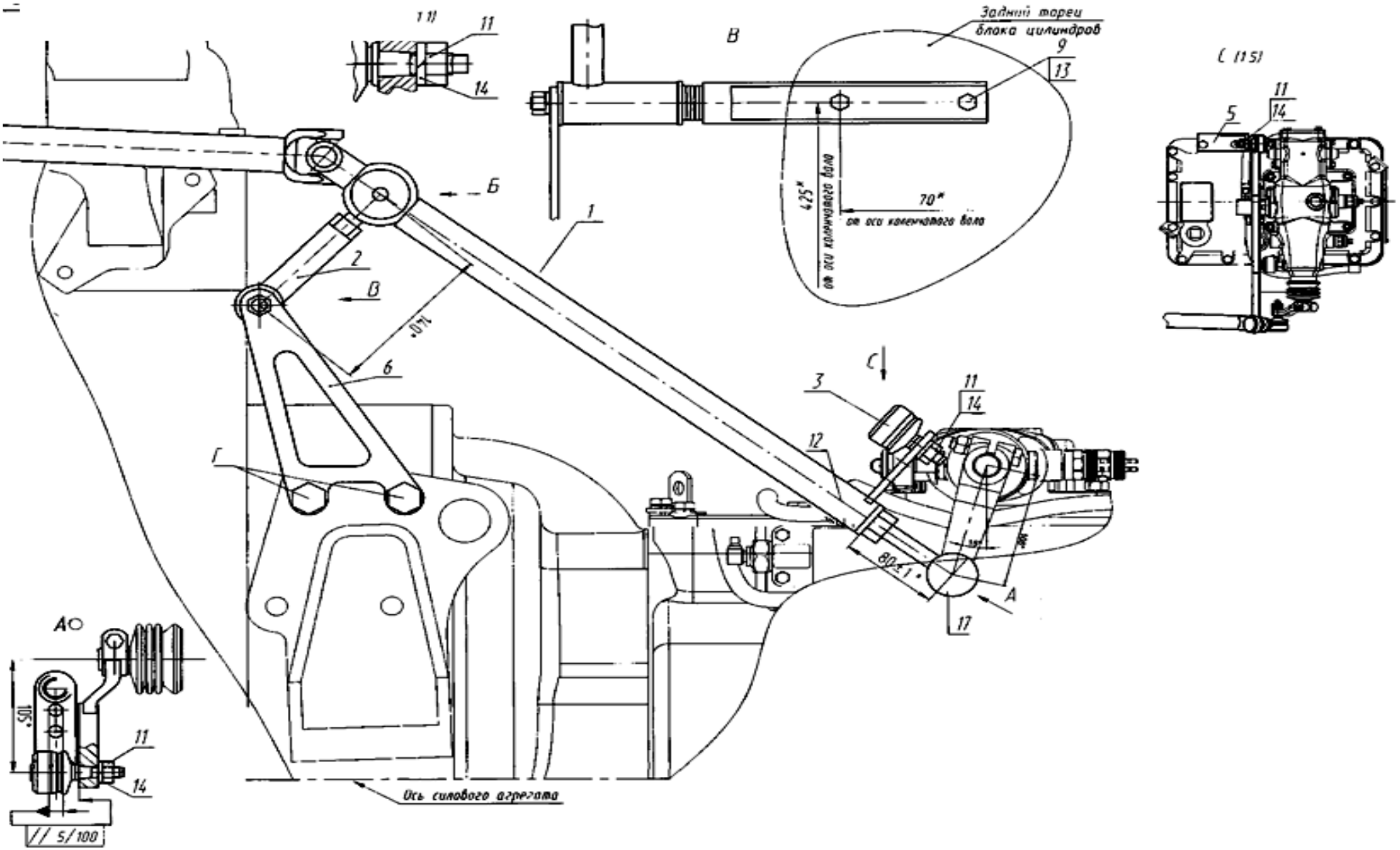

23. Информационный бюллетень № 374

Автомобиль Урал-6370К с коробкой передач 16JS200TA
Силовой агрегат

Выдается силовой агрегат на автомобили Урал-6370К и модификации с коробкой передач 16JS200TA производства FAST Gear (КНР).

Изменена с номера изделия (шасси автомобиля)	2015г.	Урал-6370К	Дата внедрения РГТ с 1.04.2015	Номер РГТ 756 от 17.03.2015 на внедрения	№ 374 2015г.

Наименование агрегата и детали	№ детали до изменения	Кол	№ детали после изменения	Кол	Взаимо-заменяемость
Силовой агрегат укомплектованный для установки на автомобиль 6370К-1000250 Исп. 6370К-1000251 Двигатель со сцеплением в сборе			652.1000310.01 652. 1000140-01 (комплект для сбыта)	1 1	Взаимозаменяемость не сохраняется

Описание изменения		Автомобиль Урал-6370К с коробкой передач 16JS200TA (альтернатива)	Всего листов	2
Подпись			Лист	
				2

24. Информационный бюллетень № 375

Автомобиль Урал-6370К с коробкой передач 16JS200TA

В семействе автомобилей Урал-6370 появляются модификации: 6370К-0001121, 6370К-0001151, 63704К-0000111, 63704К-0000111-01, 63704К-0000111-02, 63701К-0001951, 63701К-0001961, 63701К-0001952, 6370К-0001122, отличающиеся применением в составе силового агрегата коробки передач Fast Gear 16JS200TA.

В связи с применением КП 16JS200TA в конструкции указанных модификаций применяются оригинальные:

1. Силовые агрегаты:
6370К-1000250 - для модификаций 6370К-0001151, 63704К-0000111, 63704К-0000111-01, 63704К-0000111-02, 63701К-0001951, 63701К-0001952;
6370К-1000251 - для модификаций 6370К-0001121, 63701К-0001961,6370К-0001122.
2. Установка силового агрегата 6370-1001000-10;
3. Установка системы питания двигателя воздухом 6370К-1109005;
4. Установка гидропривода выключения сцепления 6370К-1602000;
5. Установка управления коробкой передач на автомобиле 6370К-1703002;
6. Установка пневмоуправления агрегатами трансмиссии:
   - 6370К-1803249 для 6370К-0001122;
   - 6370К-1803250 для 6370К-0001151, 63704К-0000111, 63704К-0000111-01, 63704К-0000111-02;
   - 63701К-1803250 для 63701К-0001951;
   - 63701К-1803252 для 63701К-0001961;
   - 6370К-1803252 для 6370К-0001121;
   - 63701К-1803251 для 63701К-0001952
7. Установка пневматических тормозов:
   - 6370К-3500010-10 для 6370К-0001151, 6370К-0001122;
   - 6370К-3500010-11 для 6370К-0001121;
   - 63701К-3500010-11 для 63701К-0001951, 63701К-0001961, 63701К-0001952;
   - 63704К-3500010-10 для 63704К-0000111, 63704К-0000111-01, 63704К-0000111-02

Присоединительные размеры насоса и КОМ на вновь вводимых модификациях:

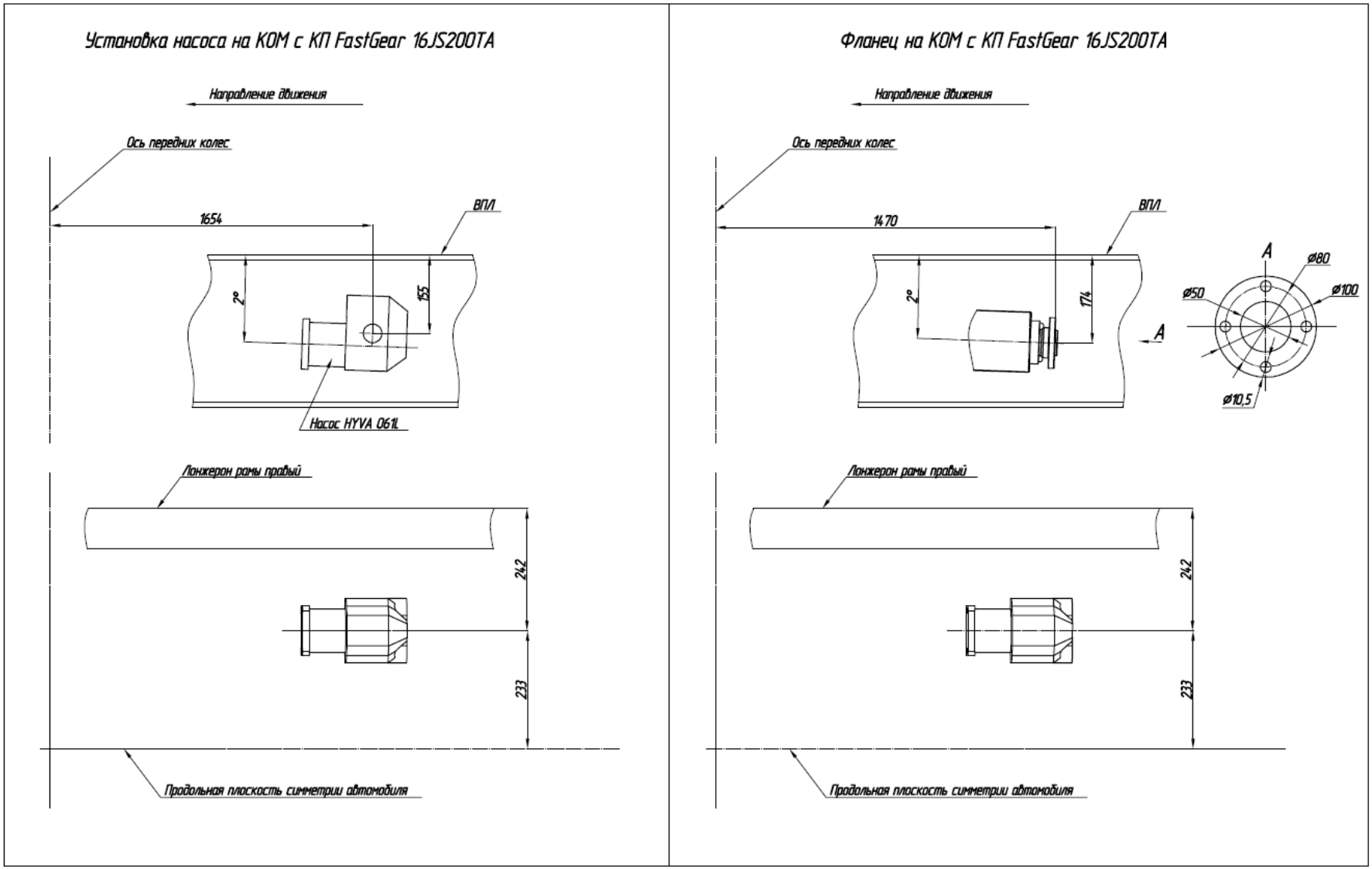

25. Информационный бюллетень № 376

Выпуск установок пневмоуправления агрегатами трансмиссии с КП «Fast Gear».

В связи с применением в качестве опции КП Fast Gear 16JS200TA производства КНР на модификациях автомобилей Урал 6370, Урал 63701 выдается КД на пневмоуправление агрегатами трансмиссии.

Изменена с номера изделия (шасси автомобиля)	II кв. 2015г.	Урал-6370, 63701 и их модификации с КП Fast Gear 16JS200TA	Дата внедрения РГТ с 01.04.15	Номер РГТ на внедрения 843 от 24.03.15	№ 376 2015г.

Наименование агрегата и детали	№ детали до изменения	Кол	№ детали после изменения	Кол	Взаимо-заменяемость
Модификации автомобиля Урал-6370 с КП Fast Gear 16JS200TA **Установка пневмоуправления агрегатами трансмиссии (РК, КОМ, БМОД, БМКД) (6370К-1803252).** Трубка воздуховодная 6 Трубка воздуховодная 6 Трубка воздуховодная 6 Трубка воздуховодная 10 Шпилька Шпилька Трубка воздуховодная 6 Трубка воздуховодная 6 Трубка воздуховодная 6 Трубка воздуховодная 6			(Поз.4) 6370- 1803301 -10 (Поз.5) 6370- 1803303- 10 (Поз.6) 6370- 1803305- 10 (Поз.8) 6370К-1803315 (Поз.9) 4320Я7-1803395[1] (Поз.10) 6370-1803395[2] (Поз.11) 6370С-1803400 (Поз.12) 6370С-1803401 (Поз.13) 6370С-1803402 (Поз.14) 6370К-1 803405	2 1 4 1 2 2 1 1 1 1	Взаимозаменяемость не сохраняется

Описание изменения		Выпуск установок пневмоуправления агрегатами трансмиссии с КП Fast Gear	Всего листов	37
Подпись			Лист	2

Изменена с номера изделия (шасси автомобиля)	II кв. 2015г.	Урал-6370, 63701 и их модификации с КП Fast Gear 16JS200TA	Дата внедрения РГТ с 01.04.15	Номер РГТ на внедрения 843 от 24.03.15	№ 376 2015г.

Наименование агрегата и детали	№ детали до изменения	Кол	№ детали после изменения	Кол	Взаимо-заменяемость
Трубка воздуховодная 6			(Поз.15) 4320БК-1803406	1	Взаимозаменяемость не сохраняется
Трубка воздуховодная 6			(Поз.16) 4320БК-1803407	1	
Трубка воздуховодная 6			(Поз.21) 6370-2411300-10	2	
Трубка воздуховодная 6			(Поз.23) 6370-2411302	1	
Кронштейн			(Поз.24) 6370-1803360	2	
Трубка воздуховодная 6			(Поз.25) 6370-2411304	1	
Трубка воздуховодная 6			(Поз.26) 6370-2411305	1	
Лента защитная			(Поз.27) 63645-2411310	2	
Лента защитная			(Поз.28) 63645-2411311	1	
Лента защитная			(Поз.29) 63645-2411312	3	
Болт			(Поз.30) 63645-2411362[2]	2	
Трубка воздуховодная 10			(Поз.31) 6370К-4206300	1	
Буфер			(Поз.32) 375-8402321	8	
Болт М10-6gх38 ОСТ37.001.123-96			(Поз.33) 201502-П29	4	
Винт М5х45 ОСТ 37.001.126-81			(Поз.34) 223052-П29	2	

Описание изменения		Выпуск установок пневмоуправления агрегатами трансмиссии с КП Fast Gear	Всего листов	37
Подпись			Лист	3

Изменена с номера изделия (шасси автомобиля)	II кв. 2015г.	Урал-6370, 63701 и их модификации с КП Fast Gear 16JS200TA	Дата внедрения РГТ с 01.04.15	Номер РГТ на внедрения 843 от 24.03.15	№ 376 2015г.

Наименование агрегата и детали	№ детали до изменения	Кол	№ детали после изменения	Кол	Взаимо-заменяемость
Гайка М5-6Н ОСТ 37.001.124-75			(Поз.35) 250464-П29	2	Взаимозаменяемость не сохраняется
Гайка М8-6Н ОСТ 37.001.124-75			(Поз.36) 250510-П29	6	
Гайка М10-6Н ОСТ 37.001.124-75			(Поз.37) 250512-П29	4	
Шайба 10 ОСТ 37.001.144-75			(Поз.38) 252006-П29	4	
Шайба 8Т ОСТ 37.001.115-75			(Поз.40) 252135-П2	6	
Шайба 5Л ОСТ 37.001.115-75			(Поз.41) 252153-П2	2	
Шайба 10Л ОСТ 37.001.115-75			(Поз.42) 252156-П2	4	
Болт М8-6gх90 ОСТ 37.001.122-96			(Поз.43) 200277-П29	2	
Хомут			(Поз.44) 2108-3401228[3]	10	
Коллектор			(Поз.45) 3043 1/2-3D-3/8	1	
Фитинг прямой			(Поз.47) DS65 10 6-M16x1,5-S[4]	6	
Фитинг прямой			(Поз.48) 9512 10-M16xI ,5	2	
Футорка			(Поз.49) S2530 1/2-3/8	2	

Описание изменения		Выпуск установок пневмоуправления агрегатами трансмиссии с КП Fast Gear	Всего листов	37
Подпись			Лист	4

Изменена с номера изделия (шасси автомобиля)	II кв. 2015г.	Урал-6370, 63701 и их модификации с КП Fast Gear 16JS200TA	Дата внедрения РГТ с 01.04.15	Номер РГТ на внедрения 843 от 24.03.15	№ 376 2015г.

Наименование агрегата и детали	№ детали до изменения	Кол	№ детали после изменения	Кол	Взаимо-заменяемость
Фитинг тройник Фитинг угловой Фитинг прямой Фитинг угловой Фитинг угловой Хомут Клапан электромагнитный Фитинг Фитинг угловой			(Поз.50) 9540 6[6] (Поз.51) D6502 6-M12x1,5-S[7] (Поз.52) DS6510 6-M12x1 ,5-S[8] (Поз.57) 9500 6-02 (Поз.58) 9502 10-MI6x1,5[10] (Поз.59) 4209 9076[11] (Поз.60) КЭМ 10- 10[12] (Поз.62) 6560 6[6] (Поз.69) 9502 6-M10x1[14]	2 6 1 12 2 8 6 1 2	Взаимозаменяемость не сохраняется

Описание изменения		Выпуск установок пневмоуправления агрегатами трансмиссии с КП Fast Gear	Всего листов	37
Подпись			Лист	5

Изменена с номера изделия (шасси автомобиля)	II кв. 2015г.	Урал-6370, 63701 и их модификации с КП Fast Gear 16JS200TA	Дата внедрения РГТ с 01.04.15	Номер РГТ на внедрения 843 от 24.03.15	№ 376 2015г.

Наименование агрегата и детали	№ детали до изменения	Кол	№ детали после изменения	Кол	Взаимо-заменяемость
Установка пневмоуправления агрегатами трансмиссии (РК, БМОД, БМКД) (6370К-1803250)					Взаимозаменяемость не сохраняется
Трубка воздуховодная 6			(Поз.4) 6370- 1803301-10	2	
Трубка воздуховодная 6			(Поз.5) 6370- 1803303-10	1	
Трубка воздуховодная 6			(Поз.6) 6370- 1803305-10	4	
Трубка воздуховодная 10			(Поз.8) 6370К-1803315	1	
Шпилька			(Поз.9) 4320Я7-1803395[1]	2	
Шпилька			(Поз.10) 6370-1803395[2]	2	
Трубка воздуховодная 6			(Поз.11) 6370С-1803400	1	
Трубка воздуховодная 6			(Поз.12) 6370С-1803401	1	
Трубка воздуховодная 6			(Поз.13) 6370С-1803402	1	
Трубка воздуховодная 6			(Поз.21) 6370-2411300-10	1	
Трубка воздуховодная 6			(Поз.22) 6370-2411301	1	
Трубка воздуховодная 6			(Поз.23) 6370-2411302	1	
Кронштейн			(Поз.24) 6370-1803360	2	

Описание изменения		Выпуск установок пневмоуправления агрегатами трансмиссии с КП Fast Gear	Всего листов	37
Подпись			Лист	6

Изменена с номера изделия (шасси автомобиля)	II кв. 2015г.	Урал-6370, 63701 и их модификации с КП Fast Gear 16JS200TA	Дата внедрения РГТ с 01.04.15	Номер РГТ на внедрения 843 от 24.03.15	№ 376 2015г.

Наименование агрегата и детали	№ детали до изменения	Кол	№ детали после изменения	Кол	Взаимо-заменяемость
Трубка воздуховодная 6			(Поз.25) 6370-2411304	1	Взаимозаменяемость не сохраняется
Трубка воздуховодная 6			(Поз.26) 6370-2411305	1	
Лента защитная			(Поз.27) 63645-2411310	2	
Лента защитная			(Поз.28) 63645-2411311	1	
Лента защитная			(Поз.29) 63645-2411312	3	
Трубка воздуховодная 10			(Поз.31) 6370К-4206300	1	
Буфер			(Поз.32) 375-8402321	8	
Болт М10-6gх38ОСТ37.001.123-96			(Поз.33) 201502-П29	4	
Винт М5х45 ОСТ 37.001.126-81			(Поз.34) 223052-П29	2	
Гайка М5-6Н ОСТ 37.001.124-75			(Поз.35) 250464-П29	2	
Гайка М8-6Н ОСТ 37.001.124-75			(Поз.36) 250510-П29	6	
Гайка М10-6Н ОСТ 37.001.124-75			(Поз.37) 250512-П29	4	

Описание изменения		Выпуск установок пневмоуправления агрегатами трансмиссии с КП Fast Gear	Всего листов	37
Подпись			Лист	7

Изменена с номера изделия (шасси автомобиля)	II кв. 2015г.	Урал-6370, 63701 и их модификации с КП Fast Gear 16JS200TA	Дата внедрения РГТ с 01.04.15	Номер РГТ на внедрения 843 от 24.03.15	№ 376 2015г.

Наименование агрегата и детали	№ детали до изменения	Кол	№ детали после изменения	Кол	Взаимо-заменяемость
Шайба 10 ОСТ 37.001.144-75			(Поз.38) 252006-П29	4	Взаимозаменяемость не сохраняется
Шайба 8Т ОСТ 37.001.115-75			(Поз.40) 252135-П2	6	
Шайба 5Л ОСТ 37.001.115-75			(Поз.41) 252153-П2	2	
Шайба 10Л ОСТ37.001.115-75			(Поз.42) 252156-П2	4	
Болт М8-6gх60 ОСТ 37.001.123-96			(Поз.43) 201470	2	
Хомут			(Поз.44) 2108-3401228[3]	10	
Коллектор			(Поз.45) 3043 1/2-3D-3/8	1	
Фитинг прямой			(Поз.47) DS6510 6-M16x1,5-S[4]	6	
Фитинг прямой			(Поз.48) 9512 10-M16x1,5[5]	2	
Футорка			(Поз.49) S2530 1/2-3/8	2	
Фитинг тройник			(Поз.50) 9540 6[6]	2	
Фитинг угловой			(Поз.51) D6502 6-M12x1,5-S[7]	6	
Фитинг прямой			(Поз.52) DS6510 6-M12x1 ,5-S[8]	1	
Фитинг угловой			(Поз.57) 9500 6-02	10	
Фитинг угловой			(Поз.58) 9502 10-MI6xI,5[10]	2	
Хомут			(Поз.59) 4209 9076[11]	8	

Описание изменения		Выпуск установок пневмоуправления агрегатами трансмиссии с КП Fast Gear	Всего листов	37
Подпись			Лист	8

Изменена с номера изделия (шасси автомобиля)	II кв. 2015г.	Урал-6370, 63701 и их модификации с КП Fast Gear 16JS200TA	Дата внедрения РГТ с 01.04.15	Номер РГТ на внедрения 843 от 24.03.15	№ 376 2015г.

Наименование агрегата и детали	№ детали до изменения	Кол	№ детали после изменения	Кол	Взаимо-заменяемость
Клапан электромагнитный Фитинг Заглушка			(Поз.60) КЭМ 10-10[12] (Поз.62) 6560 6[6] (Поз.75) S2610 3/8	5 2 1	Взаимозаменяемость не сохраняется

Описание изменения		Выпуск установок пневмоуправления агрегатами трансмиссии с КП Fast Gear	Всего листов	37
Подпись			Лист	9

Изменена с номера изделия (шасси автомобиля)	II кв. 2015г.	Урал-6370, 63701 и их модификации с КП Fast Gear 16JS200TA	Дата внедрения РГТ с 01.04.15	Номер РГТ на внедрения 843 от 24.03.15	№ 376 2015г.

Наименование агрегата и детали	№ детали до изменения	Кол	№ детали после изменения	Кол	Взаимо-заменяемость
Модификации автомобиля Урал-63701 с КП Fast Gear 16JS200TA **Установка пневмоуправления агрегатами трансмиссии (РК, БМОД, БМКД) (63701К-1803250)** Трубка воздуховодная 6 Трубка воздуховодная 6 Трубка воздуховодная 6 Трубка воздуховодная 10 Шпилька Шпилька Трубка воздуховодная 6 Трубка воздуховодная 6 Трубка воздуховодная 6 Трубка воздуховодная 6			(Поз.4) 6370-1803301-10 (Поз.5) 6370-1803303-10 (Поз.6) 6370-1803305-10 (Поз.8) 6370К-1803315 (Поз.9) 4320Я7-1803395[1] (Поз.10) 6370-1803395[2] (Поз.11) 6370С-1803400 (Поз.12) 6370С-1803402 (Поз.13) 63701 -1803403 (Поз.21) 6370-2411300-10	2 1 4 1 2 2 1 1 1 1	Взаимозаменяемость не сохраняется

Описание изменения		Выпуск установок пневмоуправления агрегатами трансмиссии с КП Fast Gear	Всего листов	37
Подпись			Лист	10

Изменена с номера изделия (шасси автомобиля)	II кв. 2015г.	Урал-6370, 63701 и их модификации с КП Fast Gear 16JS200TA	Дата внедрения РГТ с 01.04.15	Номер РГТ на внедрения 843 от 24.03.15	№ 376 2015г.

Наименование агрегата и детали	№ детали до изменения	Кол	№ детали после изменения	Кол	Взаимо-заменяемость
Трубка воздуховодная 6			(Поз.22) 6370-2411301	1	Взаимозаменяемость не сохраняется
Трубка воздуховодная 6			(Поз.23) 63701 -2411302	1	
Кронштейн			(Поз.24) 6370-1803360	2	
Трубка воздуховодная 6			(Поз.25) 6370-2411304	1	
Трубка воздуховодная 6			(Поз.26) 6370-2411305	1	
Лента защитная			(Поз.27) 63645-2411310	2	
Лента защитная			(Поз.28) 63645-2411311	1	
Лента защитная			(Поз.29) 63645-2411312	3	
Трубка воздуховодная 10			(Поз.31) 6370К-4206300	1	
Буфер			(Поз.32) 375-8402321	9	
Болт М10-6gх38 ОСТ37.001.123-96			(Поз.33) 201502-П29	4	
Винт М5х45 ОСТ 37.001.126-81			(Поз.34) 223052-П29	2	
Гайка М5-6Н ОСТ 37.001.124-75			(Поз.35) 250464-П29	2	

Описание изменения		Выпуск установок пневмоуправления агрегатами трансмиссии с КП Fast Gear	Всего листов	37
Подпись			Лист	11

Изменена с номера изделия (шасси автомобиля)	II кв. 2015г.	Урал-6370, 63701 и их модификации с КП Fast Gear 16JS200TA	Дата внедрения РГТ с 01.04.15	Номер РГТ на внедрения 843 от 24.03.15	№ 376 2015г.

Наименование агрегата и детали	№ детали до изменения	Кол	№ детали после изменения	Кол	Взаимо-заменяемость
Гайка М8-6Н ОСТ 37.001.124-75			(Поз.36) 250510-П29	6	Взаимозаменяемость не сохраняется
Гайка М10-6Н ОСТ 37.001.124-75			(Поз.37) 250512-П29	4	
Шайба 10 ОСТ 37.001.144-75			(Поз.38) 252006-П29	4	
Шайба 8Т ОСТ 37.001.115-75			(Поз.40) 252135-П2	6	
Шайба 5Л ОСТ 37.001.115-75			(Поз.41) 252153-П2	2	
Шайба 10Л ОСТ 37.001.115-75			(Поз.42) 252156-П2	4	
Болт М8-6gх60 ОСТ 37.001.123-96			(Поз.43) 201470	2	
Хомут			(Поз.44) 2108-3401228[3]	10	
Коллектор			(Поз.45) 3043 1/2-3D-3/8	1	
Фитинг прямой			(Поз.47) DS6510 6-M16xI ,5-S[4]	6	
Фитинг прямой			(Поз.48) 9512 10-MI6xI ,5[5]	2	
Футорка			(Поз.49) S2530 1/2-3/8	2	
Фитинг тройник			(Поз.50) 9540 6[6]	2	
Фитинг угловой			(Поз.51) D6502 6-M12x1,5-S[7]	6	

Описание изменения		Выпуск установок пневмоуправления агрегатами трансмиссии с КП Fast Gear	Всего листов	37
Подпись			Лист	12

Изменена с номера изделия (шасси автомобиля)	II кв. 2015г.	Урал-6370, 63701 и их модификации с КП Fast Gear 16JS200TA	Дата внедрения РГТ с 01.04.15	Номер РГТ на внедрения 843 от 24.03.15	№ 376 2015г.

Наименование агрегата и детали	№ детали до изменения	Кол	№ детали после изменения	Кол	Взаимо-заменяемость
Фитинг прямой Фитинг угловой Фитинг угловой Хомут Клапан электромагнитный Заглушка			(Поз.52) DS6510 6-M12x1 ,5- S[8] (Поз.57) 9500 6-02 (Поз.58) 9502 10-M16xI,5[10] (Поз.59) 4209 9076[11] (Поз.60) КЭМ 10-10[12] (Поз.75) S2610 3/8	1 10 2 8 5 1	Взаимозаменяемость не сохраняется

Описание изменения		Выпуск установок пневмоуправления агрегатами трансмиссии с КП Fast Gear	Всего листов	37
Подпись			Лист	13

Изменена с номера изделия (шасси автомобиля)	II кв. 2015г.	Урал-6370, 63701 и их модификации с КП Fast Gear 16JS200TA	Дата внедрения РГТ с 01.04.15	Номер РГТ на внедрения 843 от 24.03.15	№ 376 2015г.

Наименование агрегата и детали	№ детали до изменения	Кол	№ детали после изменения	Кол	Взаимо-заменяемость
Установка пневмоуправления агрегатами трансмиссии (РК, ДОМ, БМОД, БМКД) (63701К-1803251)					Взаимозаменяемость не сохраняется
Трубка воздуховодная 6			(Поз.3) 6370-1803300-10	1	
Трубка воздуховодная 6			(Поз.4) 6370-1803301-10	2	
Трубка воздуховодная 6			(Поз.5) 6370-1803303-10	1	
Трубка воздуховодная 6			(Поз.6) 6370 1-1803305	4	
Трубка воздуховодная 10			(Поз.7) 6370 IК-1803315	1	
Трубка воздуховодная 10			(Поз.8) 6370 IК-1803316	1	
Шпилька			(Поз.9) 4320Я7-18033951	2	
Шпилька			(Поз.10) 6370-18033952	2	
Трубка воздуховодная 6			(Поз.11) 6370С-1803400	1	
Трубка воздуховодная 6			(Поз.12) 6370С-1803402	1	
Трубка воздуховодная 6			(Поз.13) 63701-1803403	1	
Трубка воздуховодная 6			(Поз.14) 4320БК-1803407	2	
Трубка воздуховодная 6			(Поз.23) 63701 -2411302	1	

Описание изменения		Выпуск установок пневмоуправления агрегатами трансмиссии с КП Fast Gear	Всего листов	37
Подпись			Лист	14

Изменена с номера изделия (шасси автомобиля)	II кв. 2015г.	Урал-6370, 63701 и их модификации с КП Fast Gear 16JS200TA	Дата внедрения РГТ с 01.04.15	Номер РГТ на внедрения 843 от 24.03.15	№ 376 2015г.

Наименование агрегата и детали	№ детали до изменения	Кол	№ детали после изменения	Кол	Взаимо-заменяемость
Кронштейн			(Поз.24) 6370-1803360	2	Взаимозаменяемость не сохраняется
Трубка воздуховодная 6			(Поз.25) 6370-241 1304	1	
Трубка воздуховодная 6			(Поз.26) 6370-241 1305	1	
Лента защитная			(Поз.27) 63645-2411310	3	
Лента защитная			(Поз.28) 63645-2411311	1	
Болт			(Поз.30) 63645-2411362[2]	2	
Буфер			(Поз.32) 375-8402321	9	
Болт М10-6gх38 ОСТ37.001.123-96			(Поз.33) 201502-П29	4	
Винт М5х45 ОСТ 37.001.126-81			(Поз.34) 223052-П29	2	
Гайка М5-6Н ОСТ 37.001.124-75			(Поз.35) 250464-П29	2	
Гайка М8-6Н ОСТ 37.001.124-75			(Поз.36) 250510-П29	6	
Гайка М10-6Н ОСТ 37.001.124-75			(Поз.37) 250512-П29	4	

Описание изменения		Выпуск установок пневмоуправления агрегатами трансмиссии с КП Fast Gear	Всего листов	37
Подпись			Лист	15

Изменена с номера изделия (шасси автомобиля)	II кв. 2015г.	Урал-6370, 63701 и их модификации с КП Fast Gear 16JS200TA	Дата внедрения РГТ с 01.04.15	Номер РГТ на внедрения 843 от 24.03.15	№ 376 2015г.

Наименование агрегата и детали	№ детали до изменения	Кол	№ детали после изменения	Кол	Взаимо-заменяемость
Шайба 10 ОСТ 37.001.144-75			(Поз.38) 252006-П29	4	Взаимозаменяемость не сохраняется
Шайба 8Т ОСТ 37.001.115-75			(Поз.40) 252135-П2	6	
Шайба 5Л ОСТ 37.001.115-75			(Поз.41) 252153-П2	2	
Шайба 10Л ОСТ 37.001.115-75			(Поз.42) 252156-П2	4	
Болт М8-6gх90 ОСТ 37.001.122-96			(Поз.43) 200277-П29	2	
Хомут			(Поз.44) 2108-3401228[3]	10	
Коллектор			(Поз.45) 3043 1/2-3D-3/8	1	
Фитинг прямой			(Поз.47) DS6510 6-M16x1,5-S[4]	6	
Фитинг прямой			(Поз.48) 9512 10-M16x1,5[5]	2	
Футорка			(Поз.49) S2530 1/2-3/8	2	
Фитинг тройник			(Поз.50) 9540 6[6]	2	
Фитинг угловой			(Поз.51) D6502 6-M12x12,5-S[7]	6	
Фитинг прямой			(Поз.52) DS6510 6-M12x1 ,5- S[8]	1	
Фитинг угловой			(Поз.57) 9500 6-02	10	
Фитинг угловой			(Поз.58) 9502 10-M16xI,5[10]	2	
Хомут			(Поз.59) 4209 9076[11]	8	

Описание изменения		Выпуск установок пневмоуправления агрегатами трансмиссии с КП Fast Gear	Всего листов	37
Подпись			Лист	16

Изменена с номера изделия (шасси автомобиля)	II кв. 2015г.	Урал-6370, 63701 и их модификации с КП Fast Gear 16JS200TA	Дата внедрения РГТ с 01.04.15	Номер РГТ на внедрения 843 от 24.03.15	№ 376 2015г.

Наименование агрегата и детали	№ детали до изменения	Кол	№ детали после изменения	Кол	Взаимо-заменяемость
Клапан электромагнитный Фитинг угловой			(Поз.60) КЭМ 10-10[12] (Поз.76) D6502 6-M16x1,5-S[15]	6 2	Взаимозаменяемость не сохраняется

Описание изменения		Выпуск установок пневмоуправления агрегатами трансмиссии с КП Fast Gear	Всего листов	37
Подпись			Лист	17

Изменена с номера изделия (шасси автомобиля)	II кв. 2015г.	Урал-6370, 63701 и их модификации с КП Fast Gear 16JS200TA	Дата внедрения РГТ с 01.04.15	Номер РГТ на внедрения 843 от 24.03.15	№ 376 2015г.

Наименование агрегата и детали	№ детали до изменения	Кол	№ детали после изменения	Кол	Взаимо-заменяемость
Установка пневмоуправления агрегатами трансмиссии (РК, КОМ, БМОД, БМКД) (63701К-1803252)					Взаимозаменяемость не сохраняется
Трубка воздуховодная 6			(Поз.4) 6370-1803301-10	2	
Трубка воздуховодная 6			(Поз.5) 6370-1803303-10	1	
Трубка воздуховодная 6			(Поз.6) 6370-1803305-10	4	
Трубка воздуховодная 10			(Поз.8) 6370К-1803315	1	
Шпилька			(Поз.9) 4320Я7-18033951	2	
Шпилька			(Поз.10) 6370-18033952	2	
Трубка воздуховодная 6			(Поз.11) 6370С-1803400	1	
Трубка воздуховодная 6			(Поз.12) 6370С-1803402	1	
Трубка воздуховодная 6			(Поз.13) 63701-1803403	1	
Трубка воздуховодная 6			(Поз.14) 6370К-1803405	1	
Трубка воздуховодная 6			(Поз.15) 4320БК-1803406	1	
Трубка воздуховодная 6			(Поз.16) 4320БК-1803407	1	
Трубка воздуховодная 6			(Поз.21) 6370-2411300-10	2	

Описание изменения		Выпуск установок пневмоуправления агрегатами трансмиссии с КП Fast Gear	Всего листов	37
Подпись			Лист	18

Изменена с номера изделия (шасси автомобиля)	II кв. 2015г.	Урал-6370, 63701 и их модификации с КП Fast Gear 16JS200TA	Дата внедрения РГТ с 01.04.15	Номер РГТ на внедрения 843 от 24.03.15	№ 376 2015г.

Наименование агрегата и детали	№ детали до изменения	Кол	№ детали после изменения	Кол	Взаимо-заменяемость
Трубка воздуховодная 6			(Поз.22) 6370-2411301	1	Взаимозаменяемость не сохраняется
Трубка воздуховодная 6			(Поз.23) 63701-2411302	1	
Кронштейн			(Поз.24) 6370-1803360	2	
Трубка воздуховодная 6			(Поз.25) 6370-2411304	1	
Трубка воздуховодная 6			(Поз.26) 6370-2411305	1	
Лента защитная			(Поз.27) 63645-2411310	2	
Лента защитная			(Поз.28) 63645-2411311	1	
Лента защитная			(Поз.29) 63645-2411312	3	
Болт			(Поз.30) 63645-2411362[2]	2	
Трубка воздуховодная 10			(Поз.31) 6370К-4206300	1	
Буфер			(Поз.32) 375-8402321	8	
Болт М10-6gх38 ОСТ37.001.123-96			(Поз.33) 201502-П29	4	
Винт М5х45 ОСТ 37.001.126-81			(Поз.34) 223052-П29	2	
Гайка М5-6Н ОСТ 37.001.124-75			(Поз.35) 250464-П29	2	

Описание изменения		Выпуск установок пневмоуправления агрегатами трансмиссии с КП Fast Gear	Всего листов	37
Подпись			Лист	19

Изменена с номера изделия (шасси автомобиля)	II кв. 2015г.	Урал-6370, 63701 и их модификации с КП Fast Gear 16JS200TA	Дата внедрения РГТ с 01.04.15	Номер РГТ на внедрения 843 от 24.03.15	№ 376 2015г.

Наименование агрегата и детали	№ детали до изменения	Кол	№ детали после изменения	Кол	Взаимо-заменяемость
Гайка М8-6Н ОСТ 37.001.124-75			(Поз.36) 250510-П29	6	Взаимозаменяемость не сохраняется
Гайка М10-6Н ОСТ 37.001.124-75			(Поз.37) 250512-П29	4	
Шайба 10 ОСТ 37.001.144-75			(Поз.38) 252006-П29	4	
Шайба 8Т ОСТ 37.001.115-75			(Поз.40) 252135-П2	6	
Шайба 5Л ОСТ 37.001.115-75			(Поз.41) 252153-П2	2	
Шайба 10Л ОСТ 37.001.115-75			(Поз.42) 252156-П2	4	
Болт М8-6gх90 ОСТ 37.001.122-96			(Поз.43) 200277-П29[1]	2	
Хомут			(Поз.44) 2108-3401228	10	
Коллектор			(Поз.45) 3043 1/2-3D-3/8	1	
Фитинг прямой			(Поз.47) DS6510 6-M16xI,5-S	6	
Фитинг прямой			(Поз.48) 9512 10-M16xI ,5[5]	2	

Описание изменения		Выпуск установок пневмоуправления агрегатами трансмиссии с КП Fast Gear	Всего листов	37
Подпись			Лист	20

Изменена с номера изделия (шасси автомобиля)	II кв. 2015г.	Урал-6370, 63701 и их модификации с КП Fast Gear 16JS200TA	Дата внедрения РГТ с 01.04.15	Номер РГТ на внедрения 843 от 24.03.15	№ 376 2015г.

Наименование агрегата и детали	№ детали до изменения	Кол	№ детали после изменения	Кол	Взаимо-заменяемость
Футорка			(Поз.49) S2530 1/2-3/8	2	Взаимозаменяемость не сохраняется
Фитинг тройник			(Поз.50) 9540 6[6]	2	
Фитинг угловой			(Поз.51) D6502 6-M12x1,5-S[7]	6	
Фитинг прямой			(Поз.52) DS6510 6-M12x1 ,5- S[8]	1	
Фитинг угловой			(Поз.57) 9500 6-02	12	
Фитинг угловой			(Поз.58) 9502 10-MI6xI,5	2	
Хомут			(Поз.59) 4209 9076	8	
Клапан электромагнитный			(Поз.60) КЭМ 10-10[12]	6	
Фитинг прямой			(Поз.61) 800 060401615	6	
Фитинг			(Поз.62) 6560 6[6]	1	

Описание изменения		Выпуск установок пневмоуправления агрегатами трансмиссии с КП Fast Gear	Всего листов	37
Подпись			Лист	21

Изменена с номера изделия (шасси автомобиля)	II кв. 2015г.	Урал-6370, 63701 и их модификации с КП Fast Gear 16JS200TA	Дата внедрения РГТ с 01.04.15	Номер РГТ на внедрения 843 от 24.03.15	№ 376 2015г.

Наименование агрегата и детали	№ детали до изменения	Кол	№ детали после изменения	Кол	Взаимо-заменяемость
Установка пневмоуправления агрегатами трансмиссии (63701К-1803249)					Взаимозаменяемость не сохраняется
Трубка воздуховодная 6			(Поз.3) 6370-1803300-10	1	
Трубка воздуховодная 6			(Поз.4) 6370-1803301-10	2	
Трубка воздуховодная 6			(Поз.5) 6370-1803303-10	1	
Трубка воздуховодная 6			(Поз.6) 63701-1803305	4	
Трубка воздуховодная 10			(Поз.7) 63701К-1803315	1	
Трубка воздуховодная 10			(Поз.8) 63701К-1803316	1	
Шпилька			(Поз.9) 4320Я7-1803395[1]	2	
Шпилька			(Поз.10) 6370-1803395	2	
Трубка воздуховодная 6			(Поз.11) 6370С-1803400	1	
Трубка воздуховодная 6			(Поз.12) 6370С-1803402	1	
Трубка воздуховодная 6			(Поз.13) 63701-1803403	1	
Трубка воздуховодная 6			(Поз.14) 6370К-1803405	1	
Трубка воздуховодная 6			(Поз.15) 4320БК-1803406	1	
Трубка воздуховодная 6			(Поз.16) 63701К-1803406	1	
Трубка воздуховодная 6			(Поз.17) 63701К-1803407	2	
Трубка воздуховодная 6			(Поз.18) 4320БК-1803407	1	

Описание изменения		Выпуск установок пневмоуправления агрегатами трансмиссии с КП Fast Gear	Всего листов	37
Подпись			Лист	22

Изменена с номера изделия (шасси автомобиля)	II кв. 2015г.	Урал-6370, 63701 и их модификации с КП Fast Gear 16JS200TA	Дата внедрения РГТ с 01.04.15	Номер РГТ на внедрения 843 от 24.03.15	№ 376 2015г.

Наименование агрегата и детали	№ детали до изменения	Кол	№ детали после изменения	Кол	Взаимо-заменяемость
Шпилька			(Поз.20) 63685-1803396[1]	2	Взаимозаменяемость не сохраняется
Шпилька			(Поз.21) 4320Я7-1803395[2]	2	
Трубка воздуховодная 6			(Поз.23) 63701-2411302	1	
Кронштейн			(Поз.24) 6370-1803360	2	
Трубка воздуховодная 6			(Поз.25) 6370-2411304	1	
Трубка воздуховодная 6			(Поз.26) 6370-2411305	2	
Лента защитная			(Поз.27) 63645-2411310	3	
Лента защитная			(Поз.28) 63645-2411311	1	
Буфер			(Поз.32) 375-8402321	9	
Болт М10-6gх38 ОСТ 37.001.123-96			(Поз.33) 201502-П29	4	
Винт М5х45 ОСТ 37.001.126-81			(Поз.34) 223052-П29	2	
Гайка М5-6Н ОСТ 37.001.124-75			(Поз.35) 250464-П29	2	
Гайка М8-6Н ОСТ 37.001.124-75			(Поз.36) 250510-П29	6	

Описание изменения		Выпуск установок пневмоуправления агрегатами трансмиссии с КП Fast Gear	Всего листов	37
Подпись			Лист	23

Изменена с номера изделия (шасси автомобиля)	II кв. 2015г.	Урал-6370, 63701 и их модификации с КП Fast Gear 16JS200TA	Дата внедрения РГТ с 01.04.15	Номер РГТ на внедрения 843 от 24.03.15	№ 376 2015г.

Наименование агрегата и детали	№ детали до изменения	Кол	№ детали после изменения	Кол	Взаимо-заменяемость
Гайка М10-6Н ОСТ 37.001.124-75			(Поз.37) 250512-П29	4	Взаимозаменяемость не сохраняется
Шайба 10 ОСТ 37.001.144-75			(Поз.38) 252006-П29	4	
Шайба 8Т ОСТ 37.001.115-75			(Поз.40) 252135-П2	6	
Шайба 5Л ОСТ 37.001.115-75			(Поз.41) 252153-П2	2	
Шайба 10Л ОСТ 37.001.115-75			(Поз.42) 252156-П2	4	
Хомут			(Поз.44) 2108-3401228	10	
Коллектор			(Поз.45) 3043 1/2-3D-3/8	1	
Фитинг прямой			(Поз.47) DS6510 6M16x1,5-S[4]	6	
Футорка			(Поз.49) S2530 1/2-3/8	2	
Фитинг тройник			(Поз.50) 9540 6[13]	2	
Фитинг угловой			(Поз.51) D6502 6-M13x1,5-S[7]	6	
Фитинг прямой			(Поз.52) DS6510 6-M12x1,5-S[8]	1	
Фитинг угловой			(Поз.57) 9500 6-02	10	
Фитинг угловой			(Поз.58) 9502 10-M16xI,5[10]	2	
Хомут			(Поз.59) 4209 9076[11]	8	
Клапан электромагнитный			(Поз.60) КЭМ 10-10[12]	7	

Описание изменения		Выпуск установок пневмоуправления агрегатами трансмиссии с КП Fast Gear	Всего листов	37
Подпись			Лист	24

Изменена с номера изделия (шасси автомобиля)	II кв. 2015г.	Урал-6370, 63701 и их модификации с КП Fast Gear 16JS200TA	Дата внедрения РГТ с 01.04.15	Номер РГТ на внедрения 843 от 24.03.15	№ 376 2015г.

Наименование агрегата и детали	№ детали до изменения	Кол	№ детали после изменения	Кол	Взаимо-заменяемость
Фитинг Фитинг угловой			(Поз.62) 6560 6^{6} (Поз.76) D6502 6-M16x1,5-S^{15}	2 2	Взаимозаменяемость не сохраняется

Описание изменения		Выпуск установок пневмоуправления агрегатами трансмиссии с КП Fast Gear	Всего листов	37
Подпись			Лист	25

Изменена с номера изделия (шасси автомобиля)	II кв. 2015г.	Урал-6370, 63701 и их модификации с КП Fast Gear 16JS200TA	Дата внедрения РГТ с 01.04.15	Номер РГТ на внедрения 843 от 24.03.15	№ 376 2015г.

Наименование агрегата и детали	№ детали до изменения	Кол	№ детали после изменения	Кол	Взаимо-заменяемость
Модификации автомобиля Урал-6370 с КП Fast Gear 16JS200TA **Установка пневмоуправления агрегатами трансмиссии (РК, ДОМ, КОМ, БМОД, БМКД) (6370К-1803249).** Трубка воздуховодная 6 Трубка воздуховодная 6 Трубка воздуховодная 6 Трубка воздуховодная 6 Трубка воздуховодная 10 Трубка воздуховодная 10 Шпилька Шпилька Трубка воздуховодная 6			(Поз.3) 6370-1803300-10 (Поз.4) 6370-1803301-10 (Поз.5) 6370-1803303- 10 (Поз.6) 63701-1803305 (Поз.7) 63701К-1803315 (Поз.8) 63701К-1803316 (Поз.9) 4320Я7-1803395 (Поз.10) 6370-1803395[2] (Поз.11) 6370С-1803400	1 2 1 4 1 1 2 2 1	Взаимозаменяемость не сохраняется

Описание изменения		Выпуск установок пневмоуправления агрегатами трансмиссии с КП Fast Gear	Всего листов	37
Подпись			Лист	26

Изменена с номера изделия (шасси автомобиля)	II кв. 2015г.	Урал-6370, 63701 и их модификации с КП Fast Gear 16JS200TA	Дата внедрения РГТ с 01.04.15	Номер РГТ на внедрения 843 от 24.03.15	№ 376 2015г.

Наименование агрегата и детали	№ детали до изменения	Кол	№ детали после изменения	Кол	Взаимо-заменяемость
Трубка воздуховодная 6 Трубка воздуховодная 6 Трубка воздуховодная 6 Трубка воздуховодная 6 Трубка воздуховодная 6 Трубка воздуховодная 6 Трубка воздуховодная 6 Шпилька Трубка воздуховодная 6 Кронштейн Трубка воздуховодная 6 Трубка воздуховодная 6 Лента защитная Лента защитная Буфер Болт М10-6gх38 ОСТ37.001 .123-96			(Поз.12) 6370С-1803402 (Поз.13) 63701-1803403 (Поз.14) 6370К-1803405 (Поз.15) 4320БК-1803406 (Поз.16) 63701К-1803406 (Поз.17) 63701К-1803407 (Поз.18) 4320БК-1803407 (Поз.20) 63685-1803396[1] (Поз.23) 6370-2411302 (Поз.24) 6370-1803360 (Поз.25) 6370-2411304 (Поз.26) 6370-2411305 (Поз.27) 63645-2411310 (Поз.28) 63645-2411311 (Поз.32) 375-8402321 (Поз.33) 201502-П29	1 1 1 1 2 1 1 2 1 2 1 1 3 1 7 4	Взаимозаменяемость не сохраняется

Описание изменения		Выпуск установок пневмоуправления агрегатами трансмиссии с КП Fast Gear	Всего листов	37
Подпись			Лист	27

Изменена с номера изделия (шасси автомобиля)	II кв. 2015г.	Урал-6370, 63701 и их модификации с КП Fast Gear 16JS200TA	Дата внедрения РГТ с 01.04.15	Номер РГТ на внедрения 843 от 24.03.15	№ 376 2015г.

Наименование агрегата и детали	№ детали до изменения	Кол	№ детали после изменения	Кол	Взаимо-заменяемость
Винт М5х45 ОСТ 37.001.126-81			(Поз.34) 223052-П29	2	Взаимозаменяемость не сохраняется
Гайка М5-6Н ОСТ 37.001.124-75			(Поз.35) 250464-П29	2	
Гайка М8-6Н ОСТ 37.001.124-75			(Поз.36) 250510-П29	6	
Гайка М10-6Н ОСТ 37.001.124-75			(Поз.37) 250512-П29	4	
Шайба 10 ОСТ 37.001.144-75			(Поз.38) 252006-П29	4	
Шайба 8Т ОСТ 37.001.115-75			(Поз.40) 252135-П2	6	
Шайба 5Л ОСТ 37.001.115-75			(Поз.41) 252153-П2	2	
Шайба 10Л ОСТ 37.001.115-75			(Поз.42) 252156-П2	4	
Хомут			(Поз.44) 2108-3401228[3]	10	
Коллектор			(Поз.45) 3043 1/2-3D-3/8	1	
Фитинг прямой			(Поз.47) DS6510 6-M16x1,5-S[4]	6	
Фитинг прямой			(Поз.48) 9512 10-M16xI ,5[5]	2	

Описание изменения		Выпуск установок пневмоуправления агрегатами трансмиссии с КП Fast Gear	Всего листов	37
Подпись			Лист	28

Изменена с номера изделия (шасси автомобиля)	II кв. 2015г.	Урал-6370, 63701 и их модификации с КП Fast Gear 16JS200TA	Дата внедрения РГТ с 01.04.15	Номер РГТ на внедрения 843 от 24.03.15	№ 376 2015г.

Наименование агрегата и детали	№ детали до изменения	Кол	№ детали после изменения	Кол	Взаимо-заменяемость
Футорка Фитинг тройник Фитинг угловой Фитинг прямой Фитинг угловой Фитинг угловой Хомут Клапан электромагнитный Фитинг Фитинг угловой			(Поз.49) S2530 1/2-3/8 (Поз.50) 9540 6[13] (Поз.51) D6502 6-M12x1,5-S[7] (Поз.52) DS6510 6-M12x1,5-S (Поз.57) 9500 6-02 (Поз.58) 9502 10-MI6xI,5[10] (Поз.59) 4209 9076[11] (Поз.60) КЭМ 10-10[12] (Поз.62) 6560 6[6] (Поз.76) D6502 6-M16x1,5-S[15]	2 2 6 1 10 2 7 7 2 2	Взаимозаменяемость не сохраняется

Описание изменения		Выпуск установок пневмоуправления агрегатами трансмиссии с КП Fast Gear	Всего листов	37
Подпись			Лист	29

1. [1] 2 шт. Применяется при установке изд. КЭМ 10-10

2. [2] 2 шт. Применяется при установке изд. 12.3745000-20
3. [3] Допускается замена на изд. 25310
4. [4] Допускается замена на изд. 800 060401615
5. [5] Допускается замена на изд. 800 100801615
6. [6] Допускается замена на изд. 870 060403
7. [7] Допускается замена на изд. 815 0604012153А
8. [8] Допускается замена на изд. 800 060401215
10. [10] Допускается замена на изд. 810 100816153
11. [11] Допускается замена на изд. 150-47595
12. [12] Допускается замена на изд. 12.3745000-20
13. [13] Допускается замена на изд. 870 060403
14. [14] Допускается замена на изд. 810 0604010103
15. [15] Допускается замена на изд. 810 0604016153

Установка пневмоуправления агрегатами трансмиссии (РК, КОМ, БМОД, БМКД) 6370К-1803252

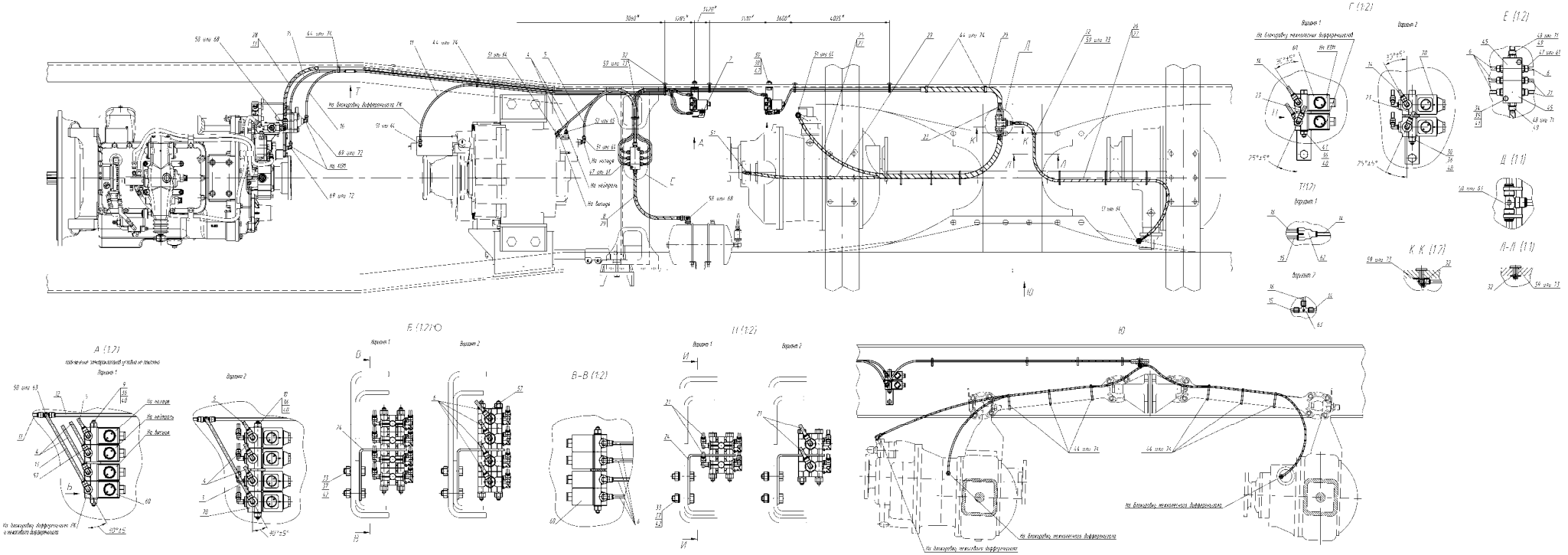

Установка пневмоуправления агрегатами трансмиссии (РК, БМОД, БМКД) 6370К-1803250

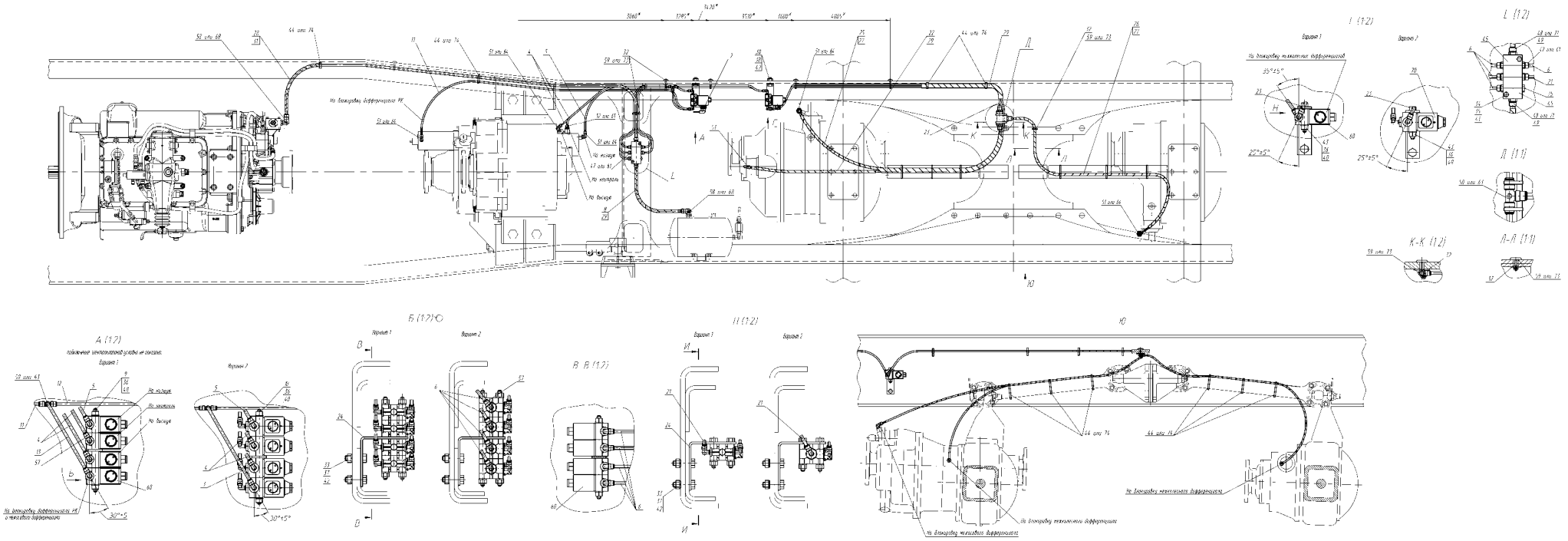

Установка пневмоуправления агрегатами трансмиссии (РК, БМОД, БМКД) 63701К-1803250

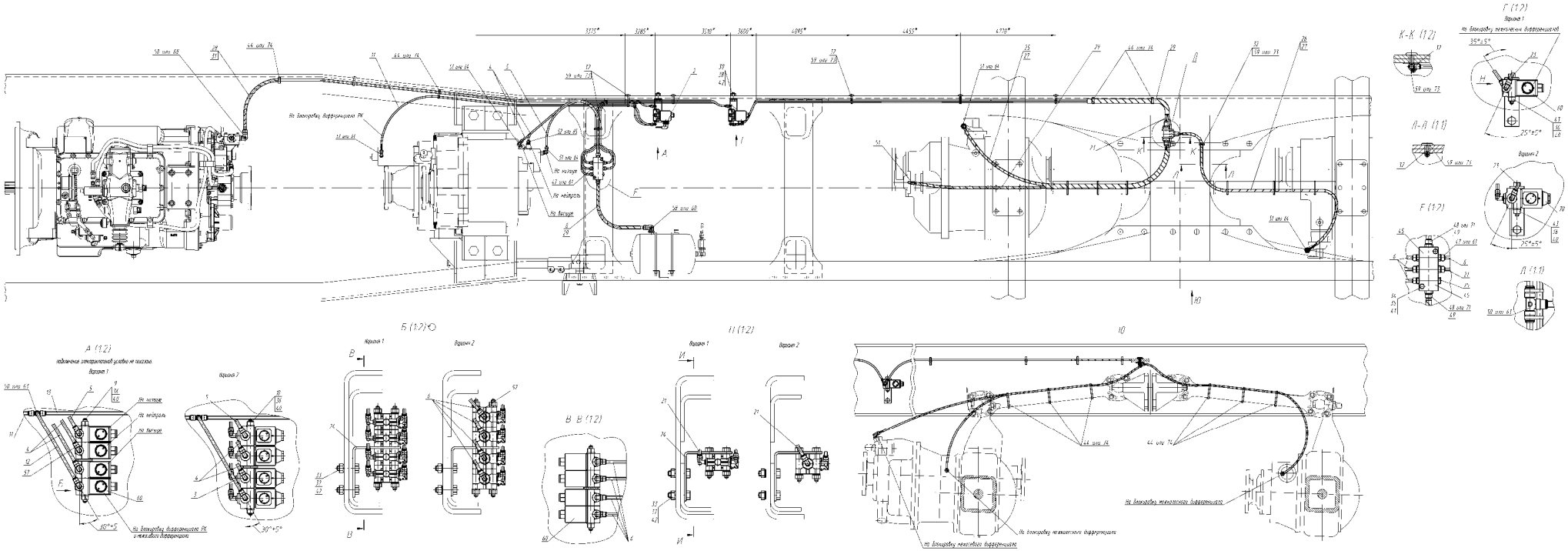

Установка пневмоуправления агрегатами трансмиссии (РК, ДОМ, БМОД, БМКД) 63701К-1803251

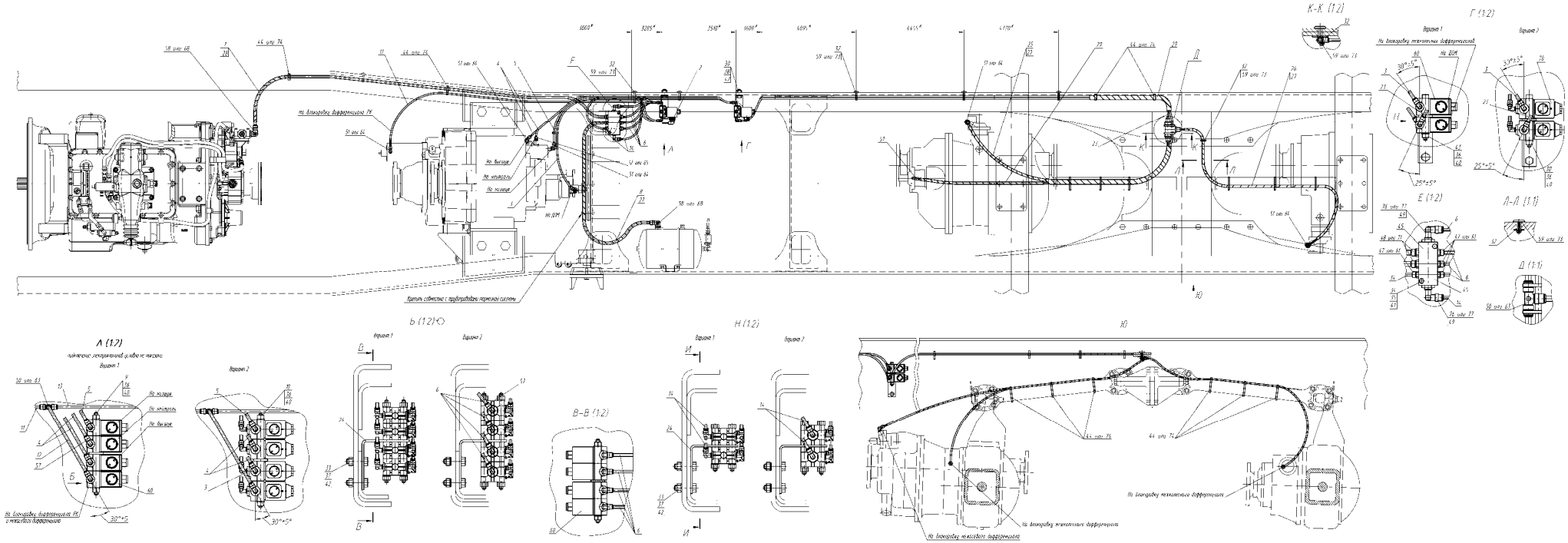

Установка пневмоуправления агрегатами трансмиссии (РК, КОМ, БМОД, БМКД) 63701К-1803252

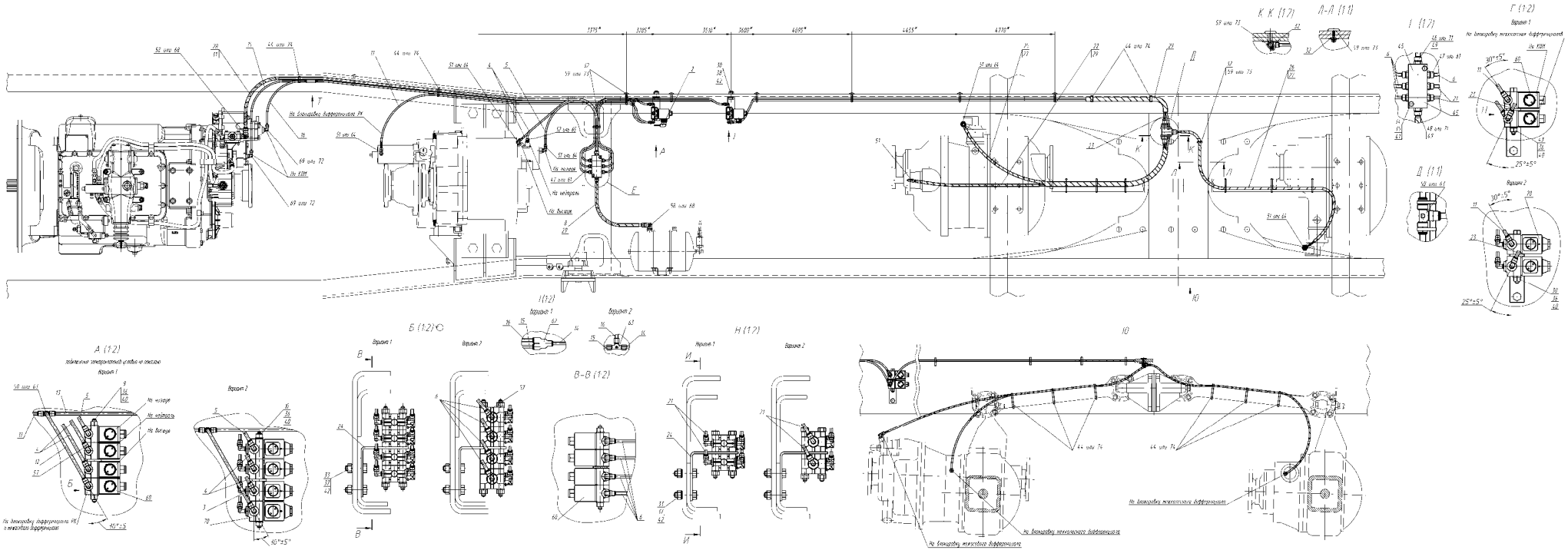

Установка пневмоуправления агрегатами трансмиссии 63701К-1803249

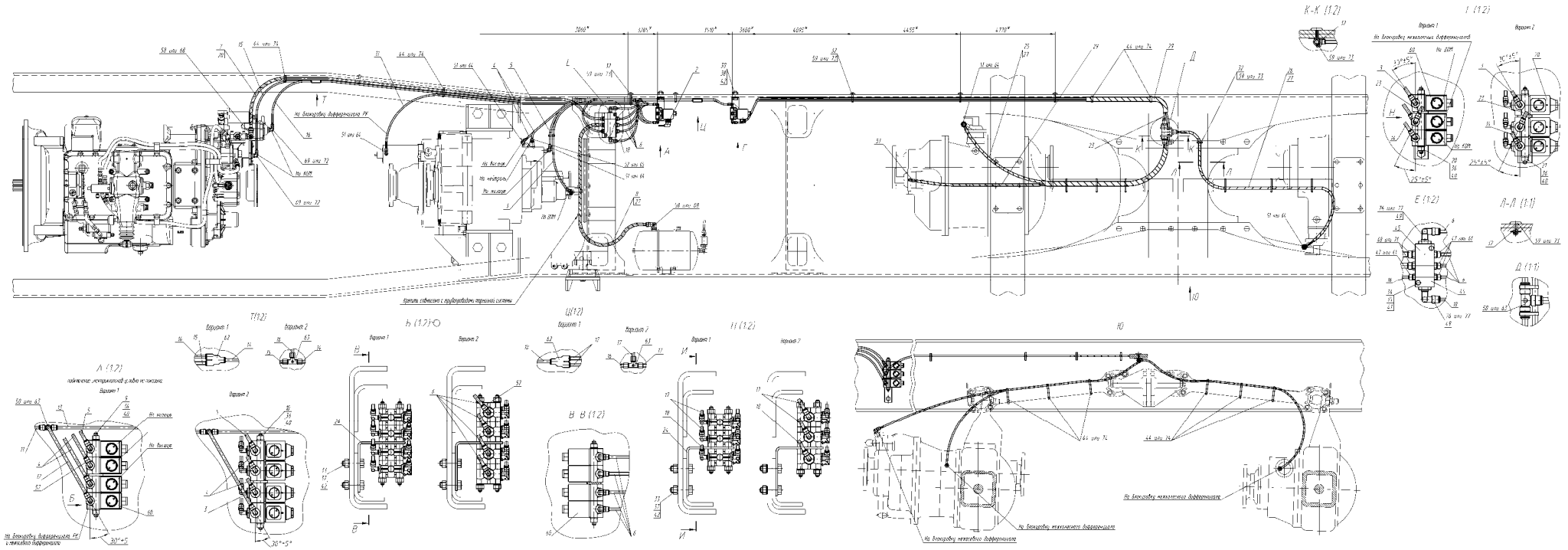

Установка пневмоуправления агрегатами трансмиссии (РК, ДОМ, КОМ, БМОД, БМКД) 6370К-1803249

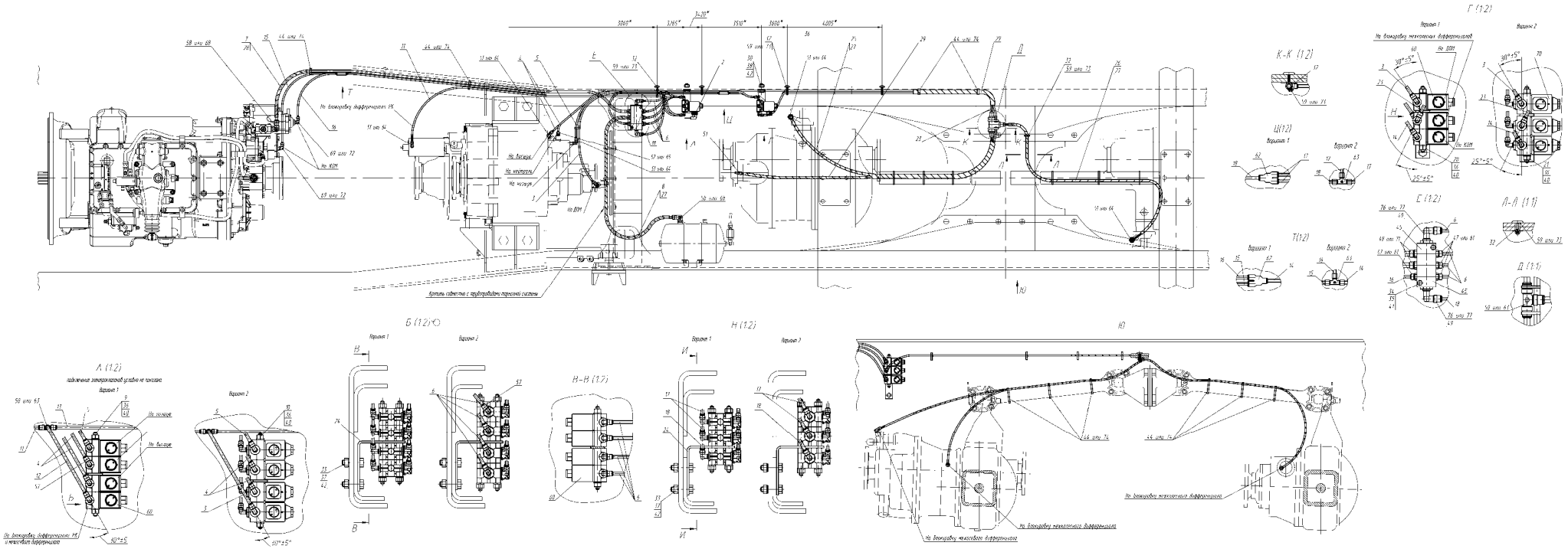

26. Информационный бюллетень № 377

Замена привода тормозов автомобилей Урал-6370 и модификаций с трёхконтурного привода на двухконтурный привод тормозной системы

С 2015г. для автомобилей Урал-6370 и его модификаций меняется привод тормозной системы в связи с отказом производителя поставлять трёхсекционный тормозной кран.

Взаимозаменяемость не сохраняется.

Изменена с номера изделия (шасси автомобиля)	2015г.	Урал-6370	Дата внедрения РГТ с 1.08.2015	Номер РГТ 2529 от 15.07.2015 на внедрения	№ 377

Наименование агрегата и детали	№ детали до изменения	Кол	№ детали после изменения	Кол	Взаимо-заменяемость
Привод тормозной системы Установка привода тормозной системы	6370-3500010 63704-3500010 63701-3500010 6370Б-3500010 63701Б-3500010		6370-3500010-10 63704-3500010-10 63701-3500010-10 6370Б-3500010-10 63701Б-3500010-10		Взаимозаменяемость не сохраняется

Описание изменения		Применение двухконтурного привода рабочей тормозной системы	Всего листов	2
Подпись			Лист	2

27. Информационный бюллетень № 378

Замена привода тормозов автомобилей Урал-6370 и модификаций с трёхконтурного привода на двухконтурный привод тормозной системы

С 2015г. для автомобилей Урал-6370 и его модификаций меняется привод тормозной системы в связи с отказом производителя поставлять трёхсекционный тормозной кран.

Взаимозаменяемость не сохраняется.

Изменена с номера изделия (шасси автомобиля)	2015г.	Урал-6370	Дата внедрения РГТ с 1.08.2015	Номер РГТ 2529 от 15.07.2015 на внедрения	№ 378

Наименование агрегата и детали	№ детали до изменения	Кол	№ детали после изменения	Кол	Взаимо-заменяемость
Привод тормозной системы					Взаимозаменяемость не сохраняется
Установка привода тормозной системы	6370-3500010	1	6370-3500010-10	1	
Кронштейн на рулевом	6370-3506105	1	6370-3506105-10	1	
Баллон воздушный в сборе	6370-5313020	1	6370-3513020-10	1	
	6370-3513021	1	6370-3513021-10	1	
	6370-3513022	1	6370-3513022-10	1	
Установка воздушных баллонов	6370-3500050	1	6370-3500050-10	1	
Установка клапана ускорительного	6370-3518001	1	6370-3518001-10	1	
Установка клапана ускорительного с модуляторами	6370-3518002	2	6370-3518002-10	1	
Установка клапана прицепа			6370-3518003-10	1	
Кран тормозной с угольниками	6370-3522004	1	6370-3522004-10	1	
	6370-3514008	1	6370-3514008-10	1	

Описание изменения		Применение двухконтурного привода рабочей тормозной системы	Всего листов	2
Подпись			Лист	2

28. Информационный бюллетень № 379

Установка дистанционного кольца в системе установки колес на автомобиле Урал-63704В

С января 2015 года для предупреждения дефектов на автомобилях Урал-63704В перед установкой колес на автомобиль на ступицы переднего моста и задней тележки устанавливаются дистанционные кольца, исключая запасное колесо. Таким образом убирается вредный контакт деталей колеса с тормозными камерами.

Изменена с номера изделия (шасси автомобиля)	С января 2015 г.	Урал-63704В	Дата внедрения РГТ 01.06.15	РГТ №1795 на внедрения от 27.05.15	№ 379 2015г.

Наименование агрегата и детали	№ детали до изменения	Кол	№ детали после изменения	Кол	Взаимо-заменяемость
63704В-3101001 **Установка колес с табличкой накачки шин**		1	63704В-3101001-10 Установка колес с табличкой накачки шин	1	Взаимозаменяемость не сохраняется
	Поз. 2 63704В-3903145 Табличка накачки шин 16.00R20	1	Поз. 2 63704В-3903145-I0 Табличка накачки шин 16.00R20	1	
6370413-3101007 **Установка колес**	172F мод. Бел-95	1	172F мод. Бел-95 63704В-3 101007-12	1	
		7	Установка колес		
	Поз.1 63704В-3101012 Колесо с шиной		Поз.1 63704В-3101012 Колесо с шиной правое 63704В-3101013 Колесо с шиной левое 63704В-3101014 Колесо с шиной запасное	3 3 1	
	Поз.6 63704В-3!02010 Колпак колеса	6	Поз.7 63704В-3102010-10 Колпак колеса Поз.6 63704В-310 1018 Кольцо дистанционное	6 6	

Описание изменения		Предупреждения дефектов на автомобилях Урал-63704В	Всего листов	3
Подпись			Лист	2

Было

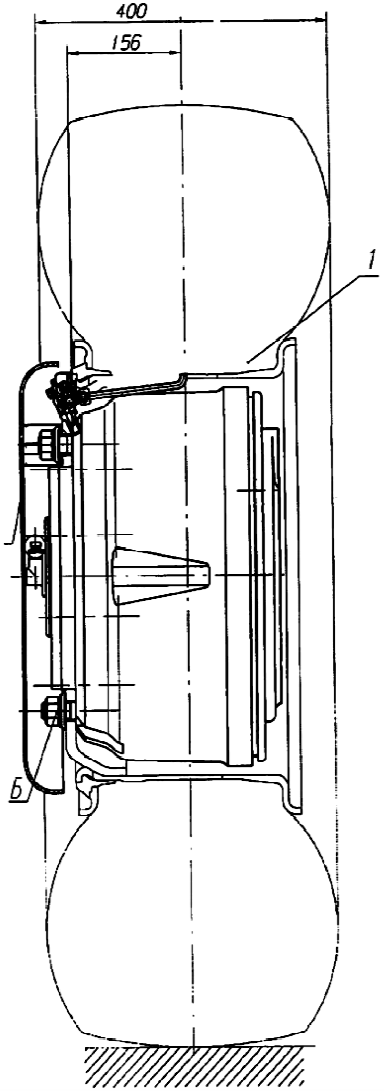

Стало

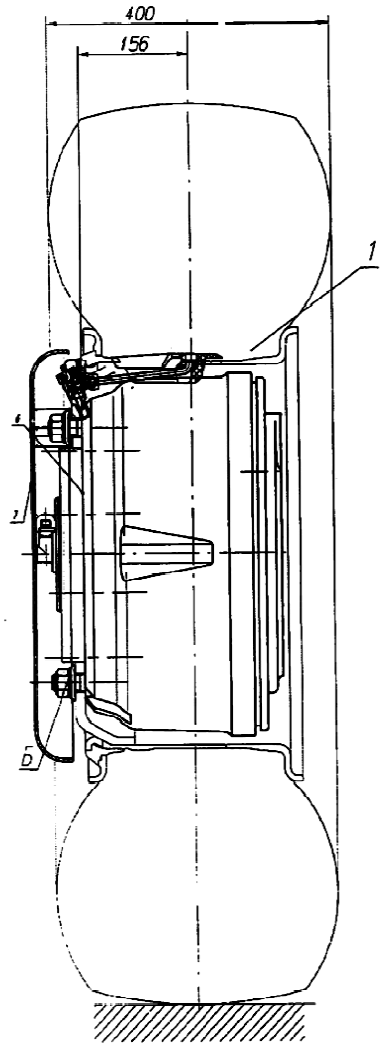

29. Информационный бюллетень № 381

Замена трубопроводов привода тормозов автомобилей Урал-6370 и модификаций

С 2015г. для автомобилей Урал-6370 и мод. меняется тип трубопровода к энергоаккумуляторам. Взаимозаменяемость не сохраняется.

Изменена с номера изделия (шасси автомобиля)	2015г.	Урал-6370 и модификации	Дата внедрения РГТ с15.09.15	Номер РГТ на внедрения №2836 от 25.08.15	№ 381 2015г.

Наименование агрегата и детали	№ детали до изменения	Кол	№ детали после изменения	Кол	Взаимо-заменяемость
Привод стояночной тормозной системы Трубопроводы: 6370-3508514-10 6370-3508580-10 6370-3508582-10 Установка привода стояночной тормозной системы.	Материал: ДКРНМ 10х0,8-Л96 ГОСТ 617-90 (26) 339227-П Штуцер (15) 335026-П29 Гайка (11)5323Х-35О6322Штуцер (25) 339039-П Угольник	 1 3 4 2	Материал: ДКРНМ 14х1,0-Л96 ГОСТ 617-90 (26) 336635-П Угольник (27) 250640-П29 Гайка (28)252141-П2Шайба	 2 3 3	Взаимозаменяемость не сохраняется

Описание изменения		Применение двухконтурного привода рабочей тормозной системы	Всего листов	2
Подпись			Лист	
				2

30. Информационный бюллетень № 386

На все автомобили Урал бескапотной компоновки в установку управления коробкой передач в кабине выдаются альтернативные изделия телескопических тяг П63645-1703325-02, П5323Е-1703325 (производства ООО "Прогресс-плюс").

Изменена с номера изделия (шасси автомобиля)	2015г.	Урал бескапотной компановки	Дата внедрения РГТ 21.09.15	Номер РГТ на внедрения 3207 от 18.09.15	№ 386

Наименование агрегата и детали	№ детали до изменения	Кол	№ детали после изменения	Кол	Взаимозаменяемость
Установка управления КП на кабине	63645-1703325-02 Тяга телескопическая 5323Е-1703325 Тяга телескопическая		П63645-1703325-02 Тяга телескопическая П5323Е-1703325 Тяга телескопическая		Сохраняется

Описание изменения		Альтернативные изделия телескопических тяг в установке управления КП на кабине	Всего листов	2
Подпись			Лист	
				2

31. Информационный бюллетень № 388

Изменение установки регулятора тормозных сил автомобилей с колесной формулой 4х4 без АБС»

С 2015 года на автомобилях Урал-43206 и мод (4х4) не оборудованных антиблокировочной системой тормозов, для обеспечения лучшей собираемости изменяется состав установки регулятора тормозных сил.

Изменена с номера изделия (шасси автомобиля)	с 2015 года	Автомобили 4х4 без АБС	Дата внедрения РГТ с 01.09.15	Номер РГТ на внедрения 2899 от 29.08.15	№ 388 2015г.

Наименование агрегата и детали	№ детали до изменения	Кол	№ детали после изменения	Кол	Взаимо-заменяемость
43206-3500016 Установка регулятора тормозных сил (МО)	Поз.2 43206- 3506688 Тяга вертикальная Поз. 4 4320-3515068 Пробка Поз. 5 339539 Штуцер Поз.7 339046-П Угольник Поз.9 375-3506093 Лента стяжная Поз.11 201541-П29 Болт М12-6gх30 Поз.12 250510-П29 Гайка М12-6gх30 Поз.13 252137-П2 Шайба 12ОТ Поз.14 258038-П29 Шплинт 3,2х16 Поз. 15 4598711592 Пряжка хомута Поз. 18 US-M22-NBR Кольцо уплотнительное (доп. зам. на 4320-3514023 Прокладка) Поз 20 8007.35.33.010-50 Регулятор тормозных сил (доп. зам.на 100-3533010-10) Поз. 21 8638.35.33.110 Элемент упругий (доп. зам. на 100-3533110)	1 1 1 1 1 1 1 1 1 2 1 1	Поз.2 43206- 3506688 Тяга вертикальная Поз. 4 4320-3515068 Пробка Поз. 5 4320Я5-3515068 Пробка Поз.7 339046-П Угольник Поз.9 375-3506093 Лента стяжная Поз.11 201541-П29 Болт М12-6gх30 Поз.12 250510-П29 Гайка М12-6gх30 Поз.13 252137-П2 Шайба 12ОТ Поз.14 258038-П29 Шплинт 3,2х16 Поз. 15 4598711592 Пряжка хомута Поз. 18 US-M22-NBR Кольцо уплотнительное (доп. зам. на 4320-3514023 Прокладка) Поз 20 8007.35.33.010-50 Регулятор тормозных сил (доп. зам.на 100-3533010-10) По.21 8638.35.33.110 Элемент упругий (доп. зам. на 100-3533110)	1 1 1 2 1 1 1 1 1 1 1 2 1 1	Сохраняется Не сохраняется Сохраняется

Описание изменения		Модернизация рабочей тормозной системы.	Всего листов	6
Подпись			Лист	
				2

Изменена с номера изделия (шасси автомобиля)	с 2015 года	Автомобили 4х4 без АБС	Дата внедрения РГТ	Номер РГТ на внедрения	№ 388 2015г.

Наименование агрегата и детали	№ детали до изменения	Кол	№ детали после изменения	Кол	Взаимо-заменяемость
43206Ф-3500016 Установка регулятора тормозных сил (НХ)	Поз.2 43206- 3506688 Тяга вертикальная Поз.9 375-3506093 Лента стяжная Поз.11 201541-П29 Болт М12-6gх30 Поз.12 250510-П29 Гайка М12-6gх30 Поз.13 252137-П2 Шайба 12ОТ Поз.14 258038-П29 Шплинт 3,2х16 Поз. 15 4598711592 Пряжка хомута Поз 20 8007.35.33.010-50 Регулятор тормозных сил (доп. зам.на 100-3533010-10) Поз. 21 8638.35.33.110 Элемент упругий (доп. зам. на 100-3533110) Поз.22 DS6510 10-М22х1,5 Фитинг прямой (доп. зам. на 810 1008016153) Поз.24 9502 10-М22х1,5 Фитинг угловой (доп. зам. на 800 100802215)	1 1 1 1 1 1 1 1 1	Поз.2 43206- 3506688 Тяга вертикальная Поз. 5 4320Я5-3515068 Пробка Поз.9 375-3506093 Лента стяжная Поз.11 201541-П29 Болт М12-6gх30 Поз.12 250510-П29 Гайка М12-6gх30 Поз.13 252137-П2 Шайба 12ОТ Поз.14 258038-П29 Шплинт 3,2х16 Поз. 15 4598711592 Пряжка хомута Поз. 18 US-M22-NBR Кольцо уплотнительное (доп. зам. на 4320-3514023 Прокладка) Поз. 20 8007.35.33.010-50 Регулятор тормозных сил (доп. зам.на 100-3533010-10) Поз.21 8638.35.33.110 Элемент упругий (доп. зам. на 100-3533110)	1 1 1 1 1 1 1 1 1 1 1 1	Не сохраняется Сохраняется

Описание изменения		Модернизация рабочей тормозной системы.	Всего листов	6
Подпись			Лист	
				3

Изменена с номера изделия (шасси автомобиля)	с 2015 года	Автомобили 4х4 без АБС	Дата внедрения РГТ	Номер РГТ на внедрения	№ 388 2015г.

Наименование агрегата и детали	№ детали до изменения	Кол	№ детали после изменения	Кол	Взаимо-заменяемость
			Поз.22 9502 10-М16х1,5 Фитинг угловой (доп. зам. на 810 1008016153) Поз.24 9502 10-М22х1,5 Фитинг угловой (доп. зам. на 810 1008022153)	1 1	Не сохраняется

Описание изменения		Модернизация рабочей тормозной системы	Всего листов	6
Подпись			Лист	4

43206-3500016 Установка регулятора тормозных сил.

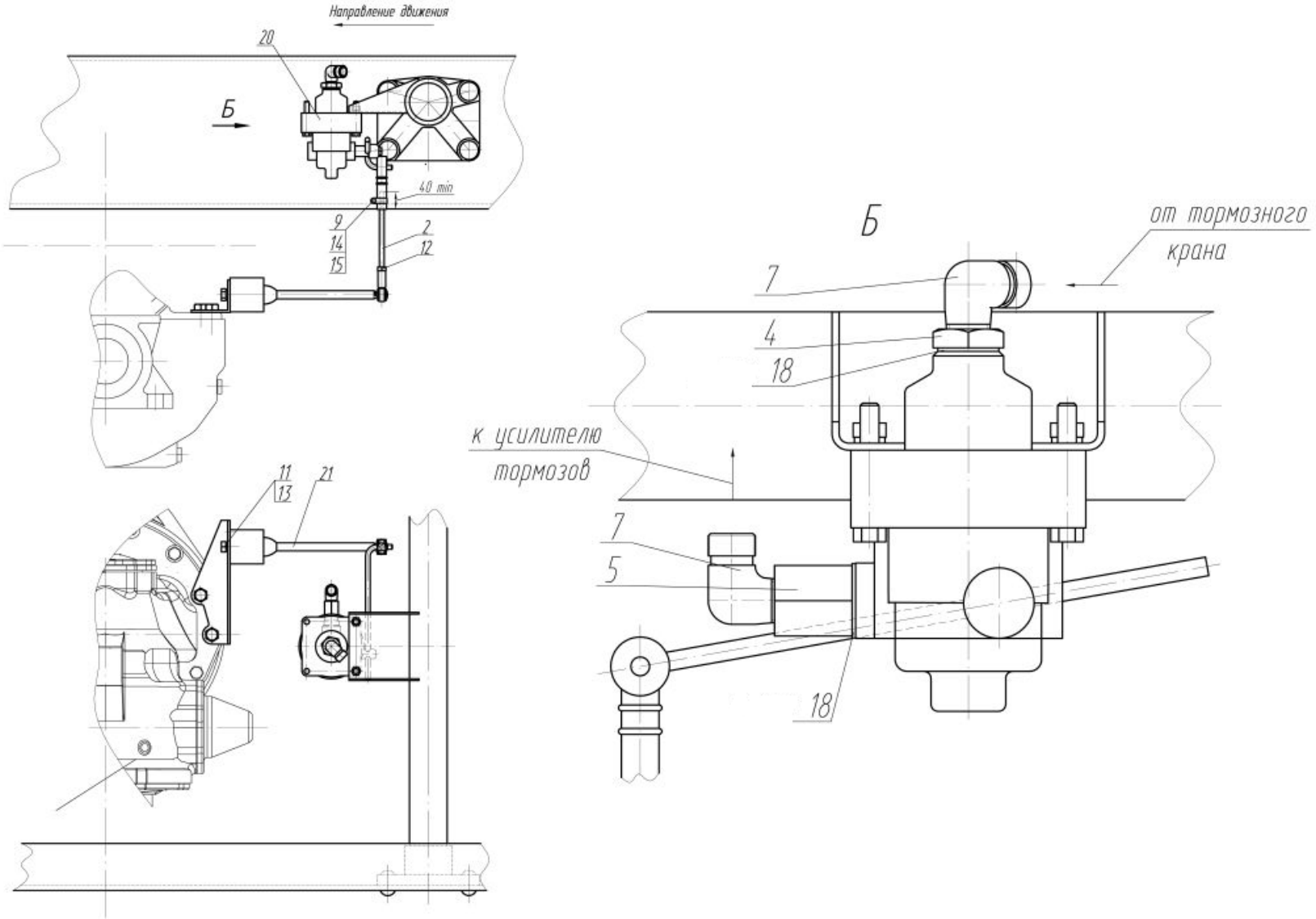

43206-3500016 Установка регулятора тормозных сил.

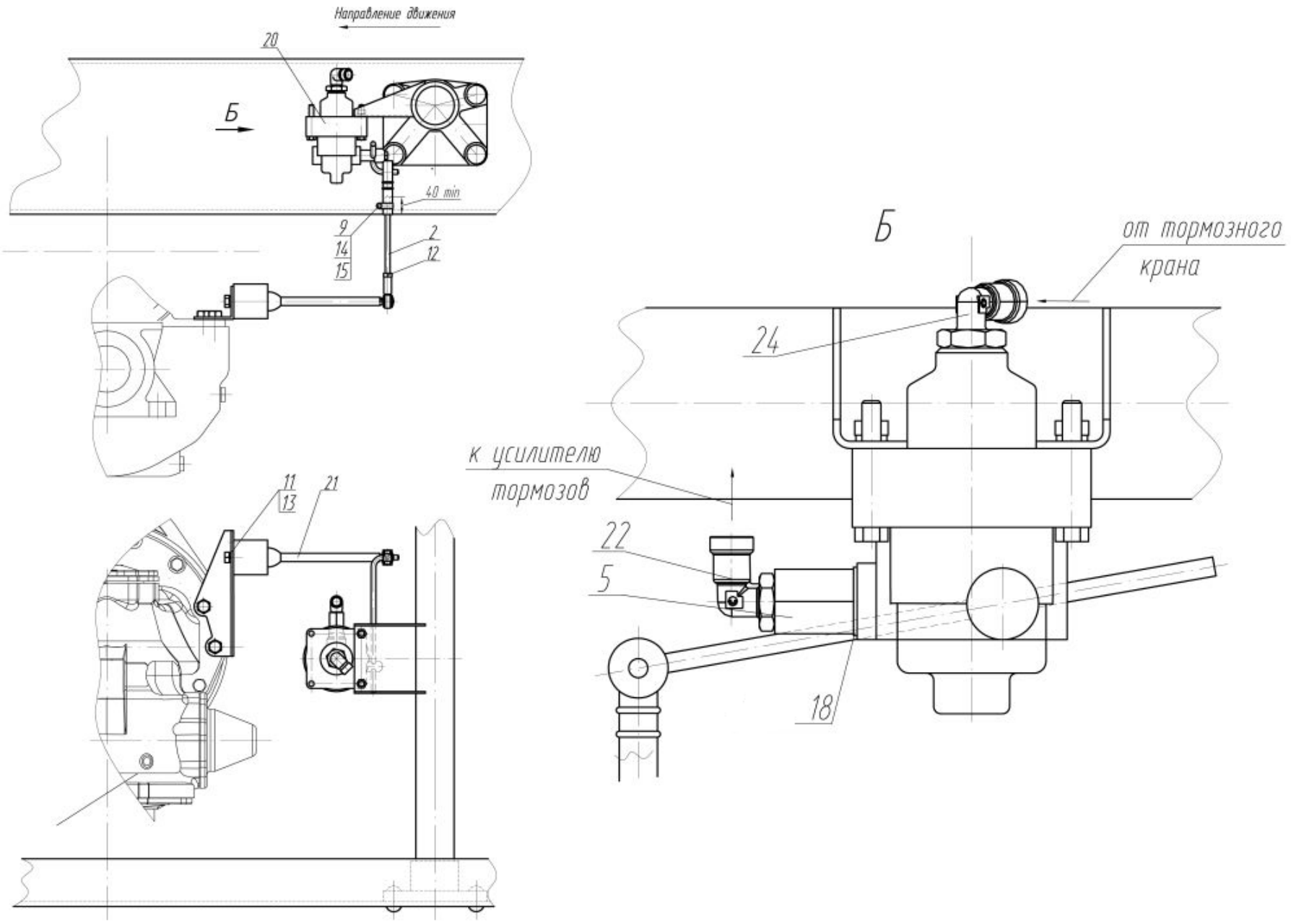

32. Информационный бюллетень №389

«Применение электронного спидометра ПА8160-6 вместо спидометра ПА8046-4П на автомобилях Урал»

На автомобилях Урал-4320 и мод. с двигателем экологического класса Евро-4, где установлен электронный спидометр, кроме автомобилей Урал-М бескапотного исполнения, на которых устанавливается комбинация приборов, с октября 2015 года вместо электронного спидометра ПА8046-4П будет устанавливаться электронный спидометр ПА8160-6.

33. Информационный бюллетень № 392

Измененная установка фиксирующей шпонки в передней подвеске автомобилей Урал-532301

С июня 2015г. в передней подвеске автомобилей Урал-532301 и модификаций для фиксации кронштейнов балансира и кронштейнов оси передней балансирной подвески применяются новые, более широкие и короткие шпонки 5323Ф-2908063 взамен шпонок 5323РХ-2908063. Шпонки устанавливаются в кронштейны балансира заподлицо с торцами кронштейнов балансира (ранее шпонки устанавливались сначала в кронштейны оси). В кронштейнах балансира шпонки имеют плотную посадку. Изменены глубина и ширина шпоночных пазов на кронштейнах оси и кронштейнах балансира.

В случае необходимости замены кронштейнов балансира рекомендуется шпонки не менять. В случае замены оси передней балансирной подвески необходима установка новых шпонок в кронштейны балансира, для чего шпоночные пазы кронштейнов балансира должны быть доработаны в соответствии с эскизом (см. лист 2 информационного бюллетеня), Допускается шлифовка новых шпонок 5323Ф-2908063 до ширины 12,15 мм и их установка в кронштейны балансира без доработки шпоночных пазов кронштейнов балансира.

Измененная установка фиксирующей шпонки в передней подвески автомобилей Урал-532301

№
Лист 2

53236Х-2908036/037
Кронштейн балансира передней подвески

До изменения

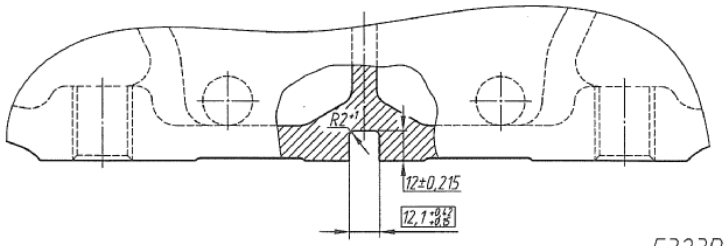

После изменения

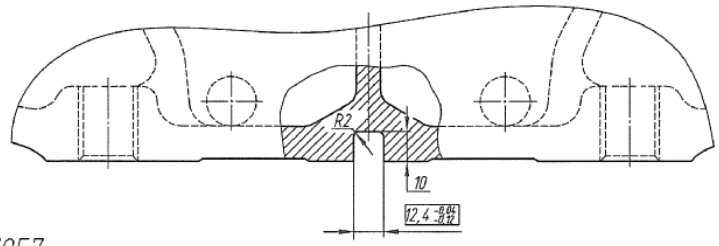

5323РХ-2908056/057
Кронштейн оси передней балансирной подвески

До изменения

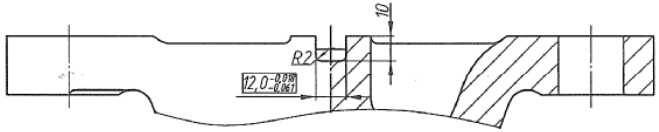

После изменения

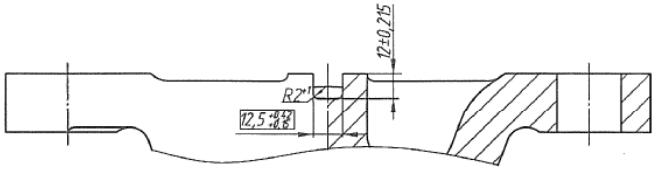

Установка передней подвески
После изменения

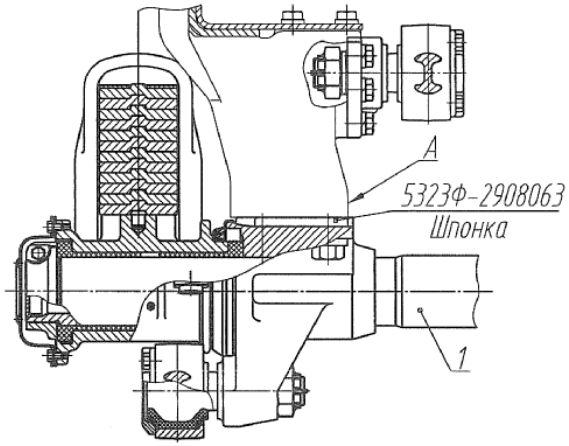

Установку шпонок в кронштейны балансира производить до установки оси балансира с рессорами (дет. поз. 1), торцы шпонок устанавливать в одной плоскости с торцами А кронштейнов балансира, допускается несовпадение торцев не более 1 мм.

Изменена с номера изделия (шасси автомобиля)	2015г.	Урал-532301 и модификации	Дата внедрения РГТ с 01.08.15	Номер РГТ на внедрение № 2412 от 0 9.07.15	№ 392 2015г.

Наименование агрегата и детали	№ детали до изменения	Кол	№ детали после изменения	Кол	Взаимо-заменяемость
Ходовая часть **Передняя подвеска** Шпонка	5323РХ-2908063	2	5323Ф-2908063	2	Взаимозаменяемость не сохраняется

Описание изменения	Измененная установка фиксирующей шпонки в передней подвеске	Всего листов	3
Подпись		Лист	3

34. Информационный бюллетень № 394

Модернизация тормозной системы автомобиля.

С октября 2015 года на автомобилях Урал NEXT для предупреждения дефекта «Разрушение трубки компрессора» в соединение между компрессором и трубкой вводится гибкий шланг. Для фиксации шланга на раме автомобиля вводится дополнительная точка крепления.

Изменена с номера изделия (шасси автомобиля)	С октября 2015 года	Автомобили Урал NEXT	Дата внедрения РГТ с 01.11.2015	Номер РГТ на внедрения № 3598 от 16.10.15	№394 2015г.

Наименование агрегата и детали	№ детали до изменения	Кол	№ детали после изменения	Кол	Взаимо-заменяемость
4320N-3500010 Установка пневматического привода тормозов	4320Я5-3506380 Трубка к компрессору	1	4320N-3506380 Трубка к компрессору 375-3506380ТС-00 Шланг компрессора 339222 Штуцер 5323-3506153 Кронштейн 201498-П29 Болт М10-6gх28 250512-П29 Шайба 10 ОТ 375-8402321 Буфер 4209 9076 ED 12-8328 Хомут Доп. зам. на 150-47595 или GTA-380RH-B	1 1 1 1 1 1 1 1	Не сохраняется

Описание изменения		Модернизация тормозной системы.	Всего листов	4
Подпись			Лист	
				2

До изменения

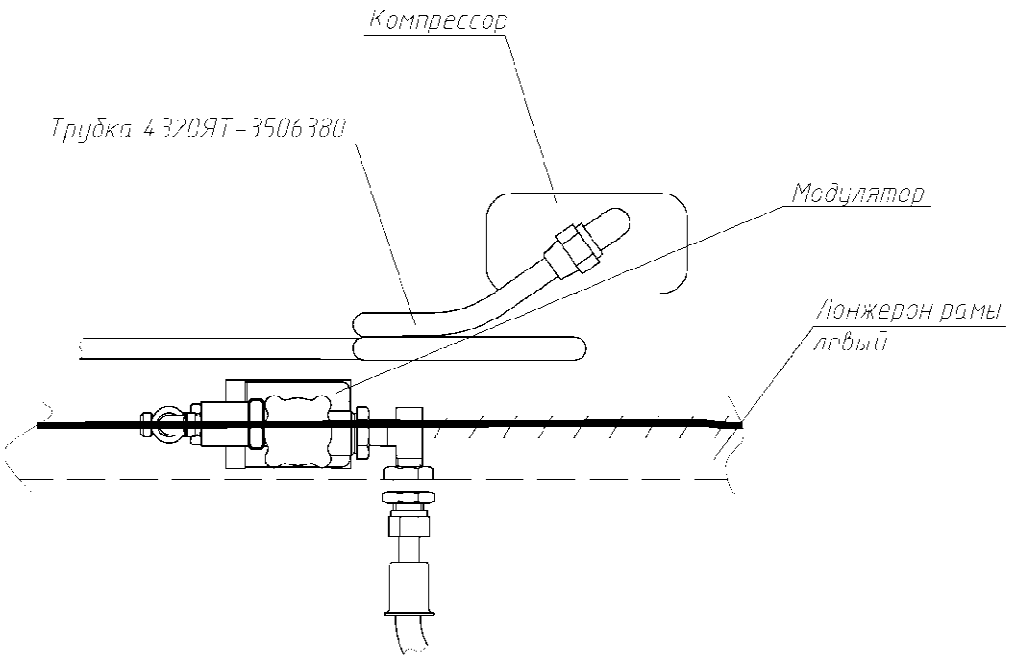

После изменения

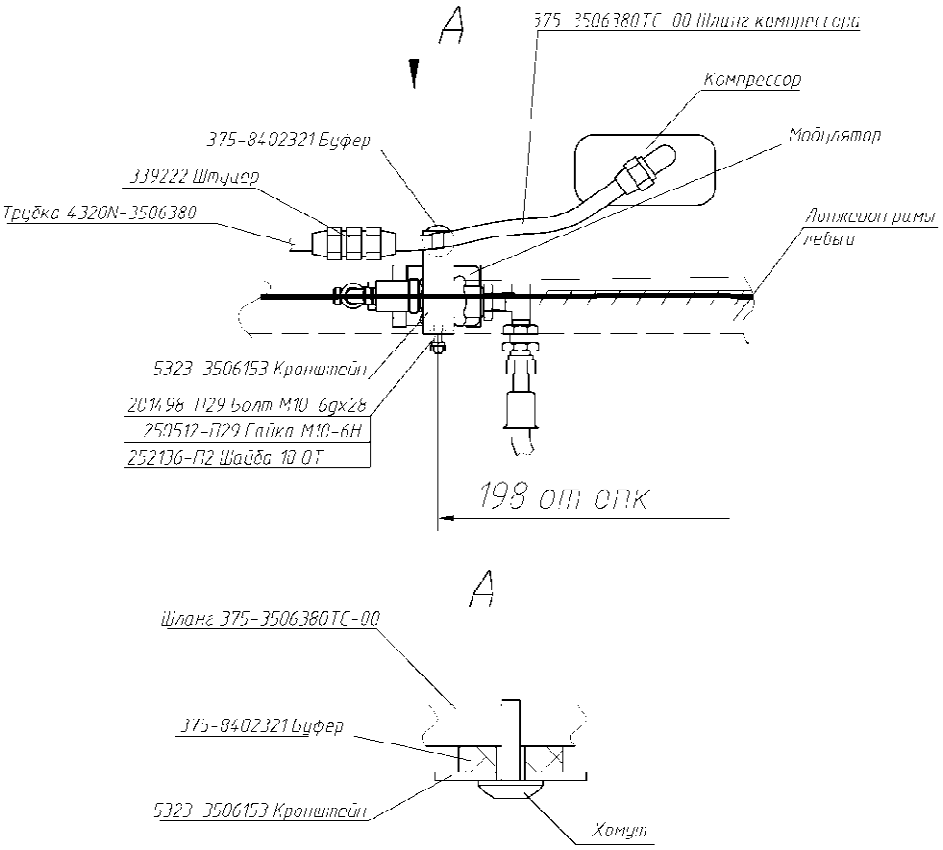
A
375-3506380ТС-00 Шланг компрессора
Компрессор
Модулятор
375-8402321 Буфер
339222 Штуцер
Трубка 4320N-3506380
Антивибр рамы левый
5323-3506153 Кронштейн
2014.98-1129 Болт М10-6gх28
250512-П29 Гайка М10-6Н
252136-П2 Шайба 10 ОТ
198 ОШ ОПК
A
Шланг 375-3506380ТС-00
375-8402321 Буфер
5323-3506153 Кронштейн
Хомут

35. Информационный бюллетень № 401

Изменение укладки трубопроводов топливной системы на автомобиле 5323 и его модификациях.

Основанием к изменению стало исключение вредного контакта трубопроводов топливной системы с ДЗК, ребром платформы и задней стенкой кабины.

Изменена с номера изделия (шасси автомобиля)	2015г.	Урал-5323 и модификации	Дата внедрения РГТ с 1.11.15г.	РГТ №3661 от 21.01.15 на внедрения	№ 401

Наименование агрегата и детали	№ детали до изменения	Кол	№ детали после изменения	Кол	Взаимо-заменяемость
- **532362-1100010** Установка топливного бака и топливопроводов на автомобиле	- - -		4320Х-3506110 150-47595 6363-3506107	2 4 1	Взаимозаменяемость не сохраняется
5423ЕМ-1100010 Установка топливного бака и топливопроводов на автомобиле	- - - - - АИ-3506910-01ДА	3	4320Х-3506110 53205-3506431 150-47595 4320У6-3506107 6363-3506107 АИ-3506910-01ДА	1 1 3 1 1 4	
532361-1100010 Установка топливного бака и топливопроводов на автомобиле	- - - - АИ-3506910-01ДА	2	53205-3506431 150-47595 4320У6-3506107 6363-3506107 АИ-3506910-01ДА	1 3 1 1 3	
532307-1100010 Установка топливного бака и топливопроводов на автомобиле	- - - - АИ-3506910-01ДА	1	53205-3506431 150-47595 4320У6-3506107 6363-3506107 АИ-3506910-01ДА	1 3 1 1 2	
542301-1100010-10 Установка топливного бака и топливопроводов на автомобиле	- - - - АИ-3506910-01ДА	3	53205-3506431 150-47595 4320У6-3506107 6363-3506107 АИ-3506910-01ДА	1 3 1 1 4	
532301-1100010-10 Установка топливного бака и топливопроводов на автомобиле	- - - - АИ-3506910-01ДА	2	53205-3506431 150-47595 4320У6-3506107 6363-3506107 АИ-3506910-01ДА	1 3 1 1 3	

Описание изменения			Всего листов	5
Подпись			Лист	
				2

До изменения	*После изменения*
532362-1100010СБ	
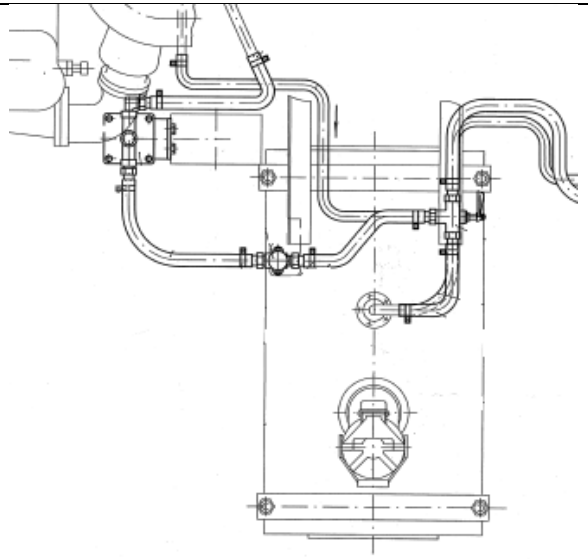	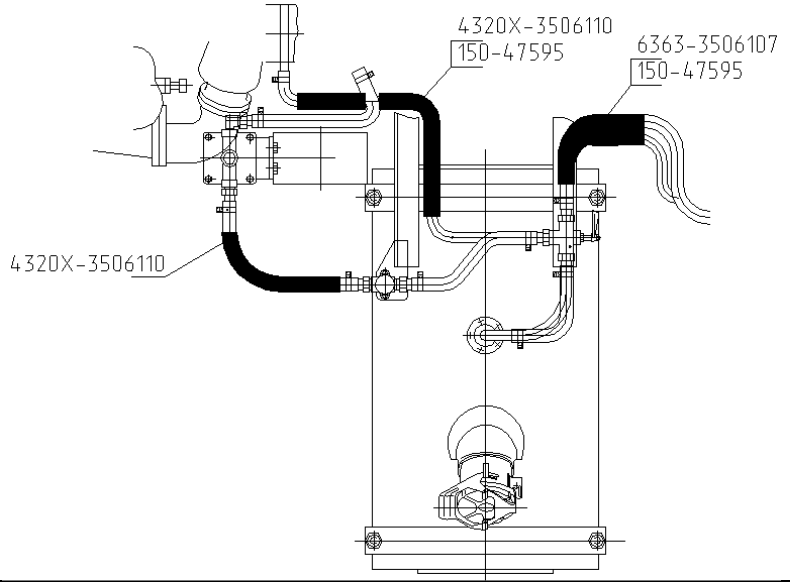
5423ЕМ-1100010 СБ	
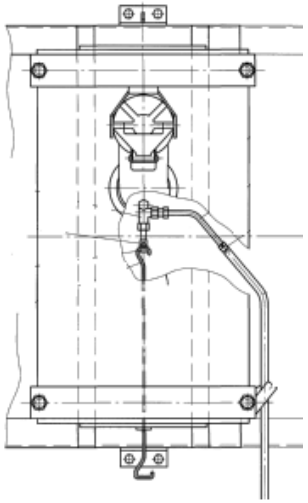	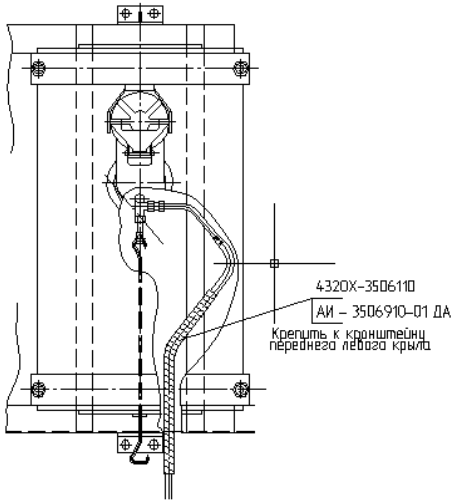

До изменения	*После изменения*
532301-1100010-10 СБ, 532361-1100010СБ, 542301-1100010-10 СБ, 5423ЕМ-1100010СБ	
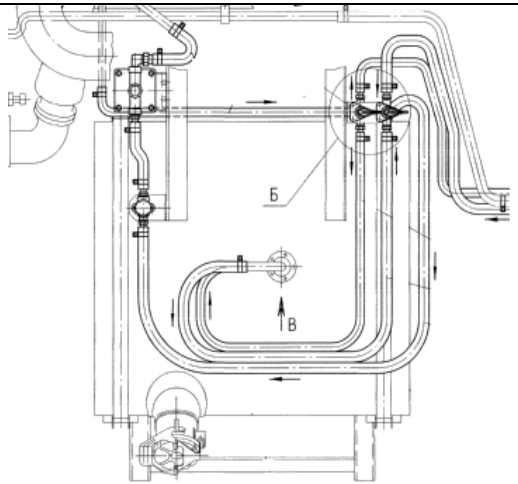	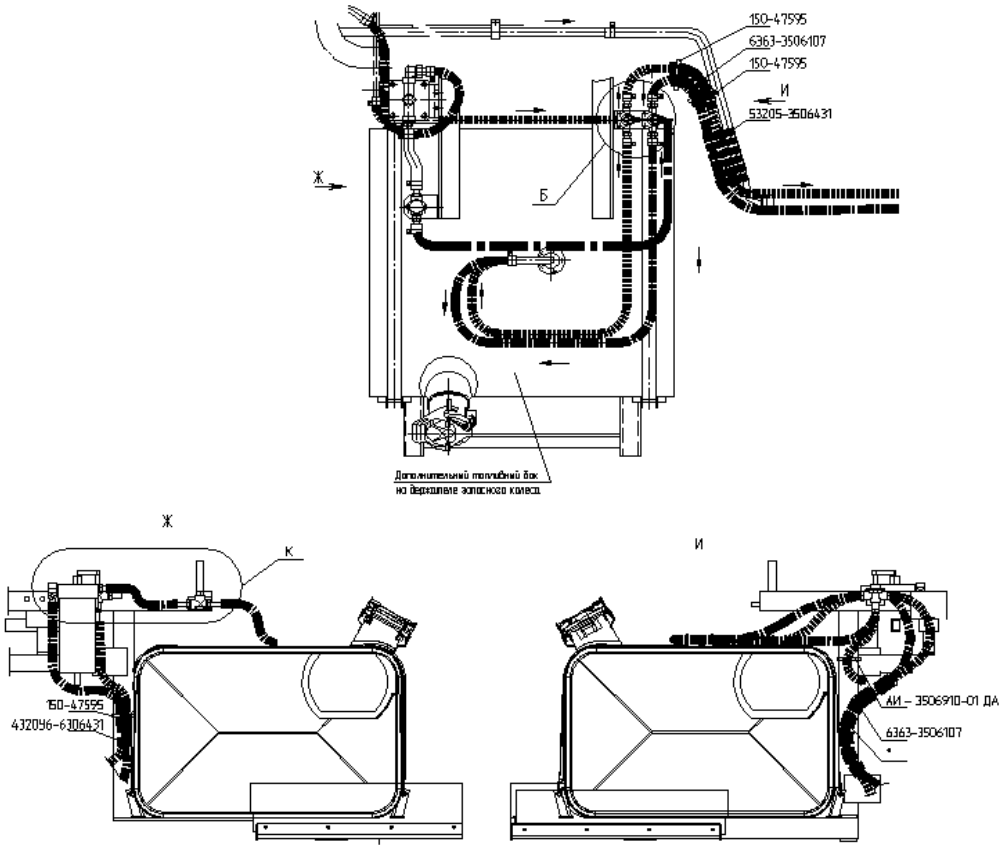

До изменения	*После изменения*
532307-1100010СБ	
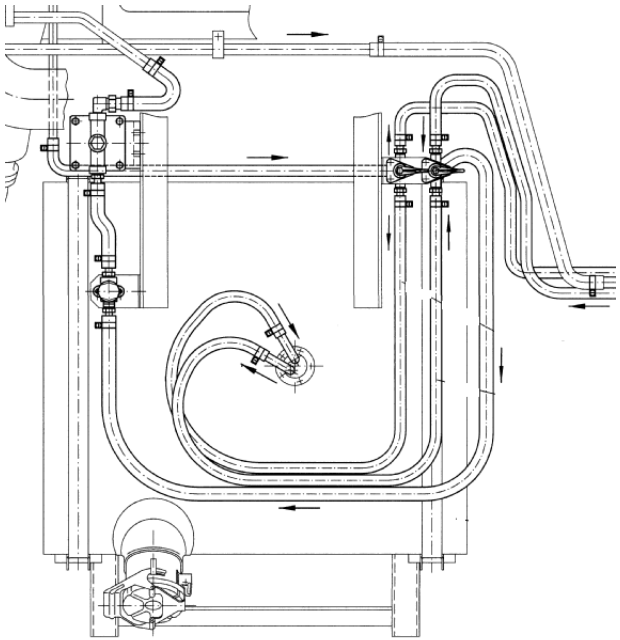	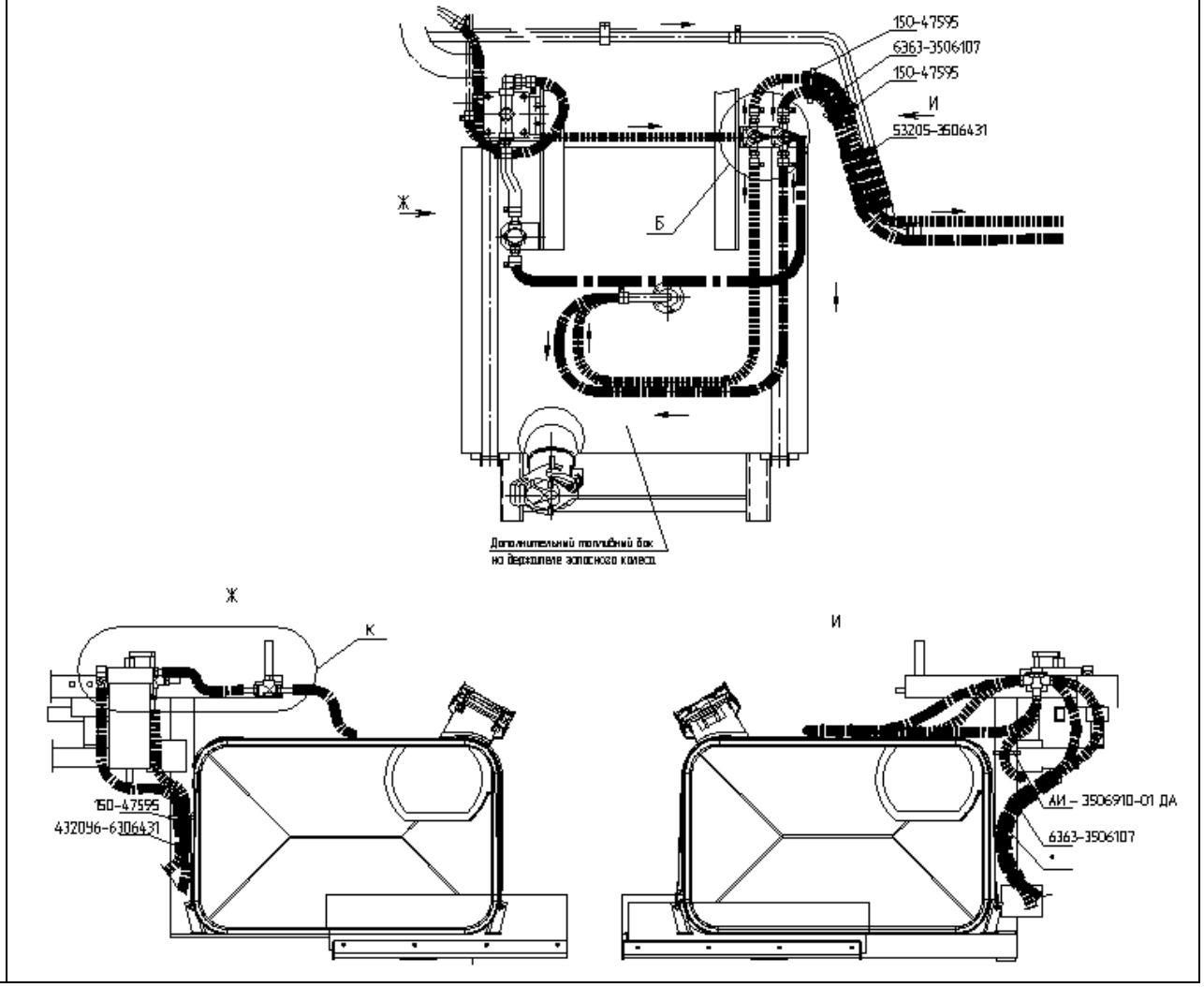

36. Информационный бюллетень № 402

Изменение направления открывания крышки заливной горловины на автомобиле Урал 532362.

Основанием к изменению стало исключение вредного контакта (при открывании) пробки заливной горловины дополнительного топливного бака с крышкой воздушного фильтра и, как следствие, не полностью отрывается пробка, не вынимается из горловины стакан с сеткой

Изменена с номера изделия (шасси автомобиля)	2015г.	Урал-5323 и модификации	Дата внедрения РГТ с 1.11.15	РГТ №3561 от 21.10.15 на внедрения	№ 402

Наименование агрегата и детали	№ детали до изменения	Кол	№ детали после изменения	Кол	Взаимо-заменяемость
532362-1101012 Корпус топливного бака см.5920-1101012	375-1101033	1	532362-1101033	1	Взаимозаменяемость не сохраняется

Описание изменения			Всего листов	3
Подпись			Лист	
				2

До изменения	*После изменения*
5920-1101012 СБ	
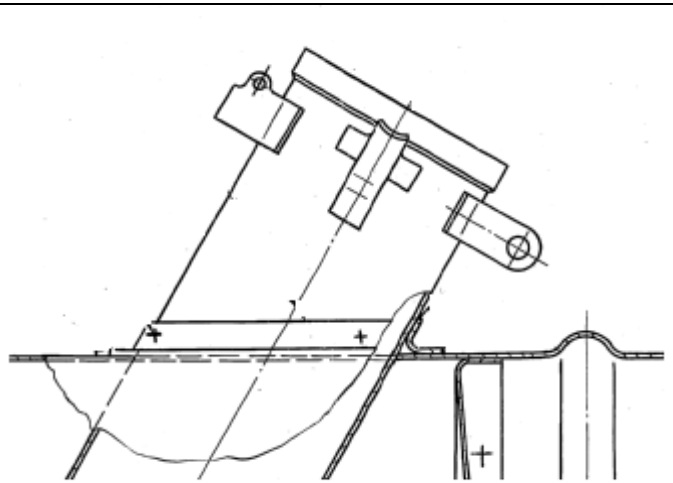	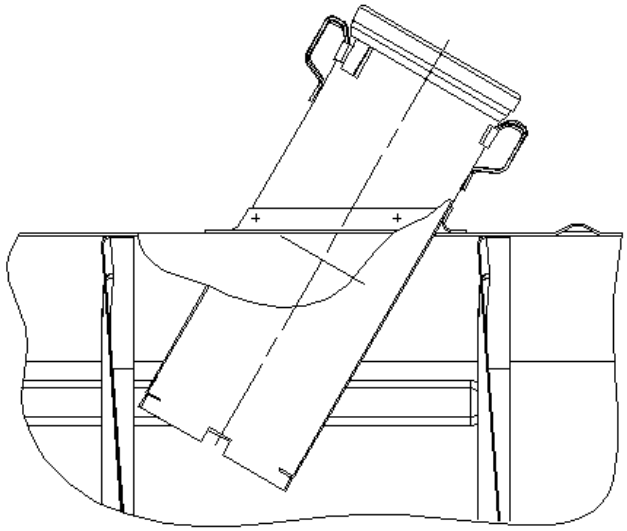
532362-1101002 СБ	
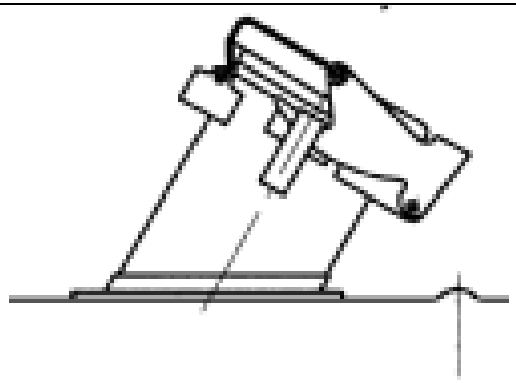	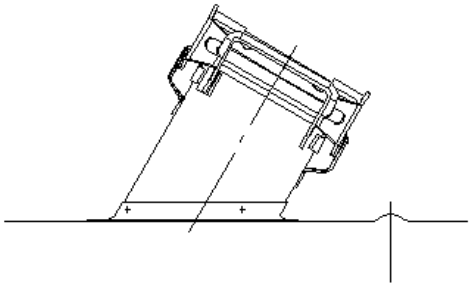

37. Информационный бюллетень №405

Замена болта крепления кронштейнов верхних реактивных штанг

С июля 2015г. в задней подвеске автомобилей Урал-6370 и модификаций для крепления кронштейнов верхних реактивных штанг к поперечине рамы №5 взамен болта 332710-П29 применяется болт Э63095-2401095, отличающийся увеличенной длиной резьбы.

Изменена с номера изделия (шасси автомобиля)	Июль 2015г.	Автомобили Урал-6370 и модификации	Дата внедрения РГТ с 1.07.15	РГТ №2297 от 1.07.15 на внедрения	№ 405 2015 г.

Наименование агрегата и детали	№ детали до изменения	Кол.	№ детали после изменения	Кол.	Взаимо-заменяемость
Ходовая часть **Задняя подвеска**					
Болт М16х1,5-6gх68 Болт	332710-П29 Болт М16х1,5-6gх68 -	3 -	- Э63095-2401095	- 3	Сохраняется

Описание изменения		Замена болта крепления кронштейнов верхних реактивных штанг	Всего листов	2
Подпись			Лист	2